J.A.M.

VISE

CAT.No.10A-6100

精密バイス
総合カタログ

Precision vise
General catalog

Vise & Press

J.A.M.

エボリューショナル
これからもベストカンパニーは進化する

携帯電話、PDA 端末、パソコン、DVD、デジタルビデオカメラ、薄型テレビなどのデジタル家電、そして自動車をはじめとするさまざまな輸送機器・・・日常にとけ込み存在価値を高めている電子機器、ますます高機能になっていく先端機器の数々。暮らしやビジネスの、さまざまなシーンに、私たちの固有技術が息づいています。
私たちの「精密バイス」は、企業規模を問わず、わが国の精密加工の現場に、もはや、なくてはならないツールとなっています。
私たちは、素材を鋼材メーカーと共同開発して、品質向上、コスト低減をはかり、そして百種類を超える豊富な製品を展開しています。

ISO認証取得

JQA-1949	JQA-EM0912	原町工場
JQA-2377	JQA-EM0944	横浜工場
JQA-1282	JQA-EM0881	端子工場

Evolutional
The best companies evolve for all the year to come

Digital electric household appliances such as mobile phone, PDA, personal computer, DVD, digital video camera, flat panel TV, and various transport machines such as automobile, etc...Electronic devices fitting into our daily life and enhancing their existence value, and a number of advanced devices scaling up more and more their functions....
Our original technology is spreading its root widely into various scenes of our daily life.
Our precision vises have already become a necessary tool regardless of a business scale in the high precision precessing sight.
Develop material in conjunction with metal company we do the quality improvement, the cost reduction and then, over 100 kinds of various vises are provided on our business line.

J.A.M.海外拠点

J.A.M. Base of International

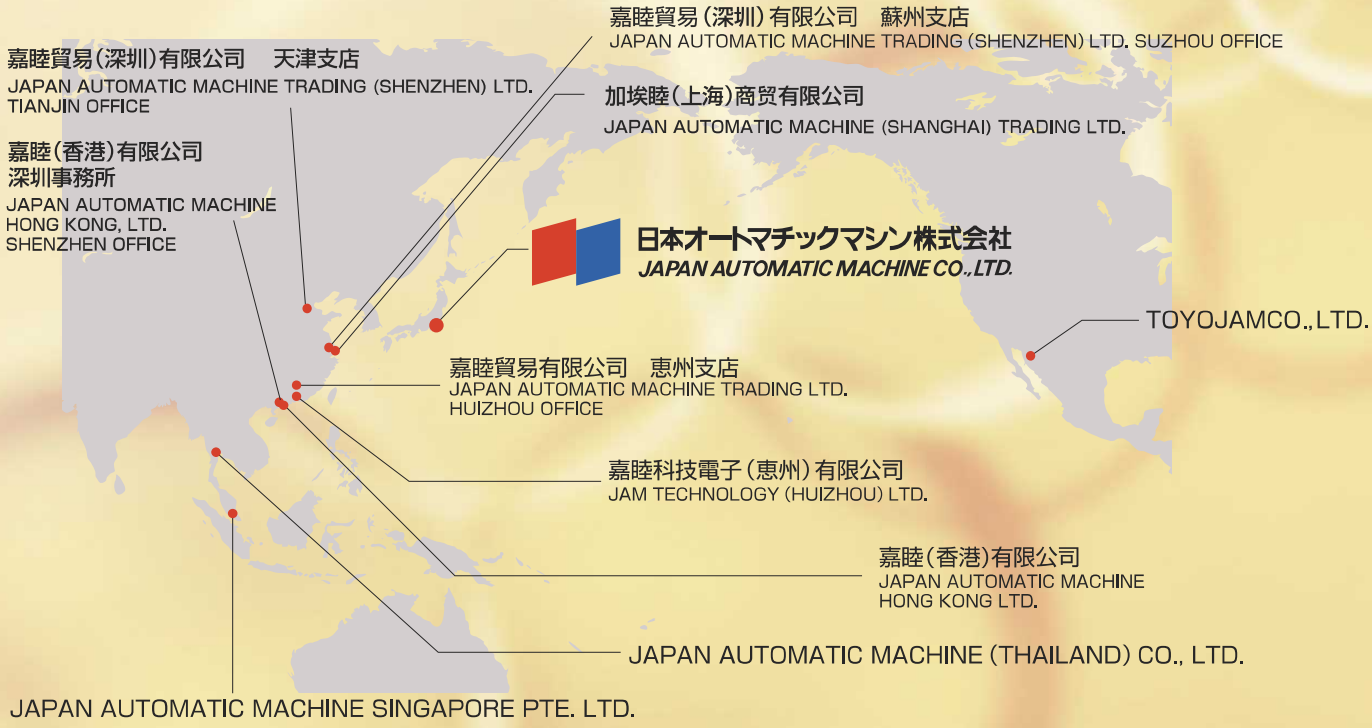

■ **TOYOJAMCO., LTD.**

■ **JAPAN AUTOMATIC MACHINE SINGAPORE PTE. LTD.**

■ **JAPAN AUTOMATIC MACHINE (THAILAND) CO., LTD.**

■ **嘉睦(香港)有限公司**

JAPAN AUTOMATIC MACHINE
HONG KONG, LTD.
HONG KONG OFFICE

■ **嘉睦(香港)有限公司**
深圳事務所

JAPAN AUTOMATIC MACHINE
HONG KONG, LTD.
SHENZHEN OFFICE

■ **嘉睦貿易(深圳)有限公司**
恵州支店

JAPAN AUTOMATIC MACHINE
TRADING (SHENZHEN) LTD.
HUIZHOU OFFICE

■ **嘉睦貿易(深圳)有限公司**
蘇州支店

JAPAN AUTOMATIC MACHINE
TRADING (SHENZHEN) LTD.
SUZHOU OFFICE

■ **嘉睦貿易(深圳)有限公司**
天津支店

JAPAN AUTOMATIC MACHINE
TRADING (SHENZHEN) LTD.
TIANJIN OFFICE

■ **加埃睦(上海)商貿有限公司**

JAPAN AUTOMATIC MACHINE
(SHANGHAI) TRADING LTD.

■ **嘉睦科技電子(恵州)有限公司**

JAM TECHNOLOGY
(HUIZHOU) LTD.

INDEX *Precision vise General catalog*

精密ステンレスバイス
Precision stainless vise

精密ステンレスバイス
Precision stainless vise

精密ステンレスサインバイス
Precision stainless sine vise

Micro VISE（マイクロバイス）

精密バイス
Precision vise

バイス変形防止機構紹介 Bend Force Canceler System

精密バイス Precision vise

精密サインバイス Precision sine vise

精密サインプレート Precision sine plate

精密多次元バイス Precision multi dimension vise

精密多次元テーブル Precision multi dimension tables

J.A.M.

精密NC.MC用バイス
Vise for precision NC/MC

両締めバイス
Both side clamping system vise

精密多連バイス MV シリーズ
MV series-Precision multiple jaw vises

クランプ Clamp

Exc's（イクシーズ）

ワイヤー加工ツーリング
Wire processing Tools

ワイヤーカットブリッジ
Wire cut bridge

精密工具
Precision Tools

サインバー Sine bar

補助ブロック Auxiliary blocks

補助ドレッサー Auxiliary Dresser

ダイヤモンド砥石 Diamond grindstone

締め付け力 Clamping force

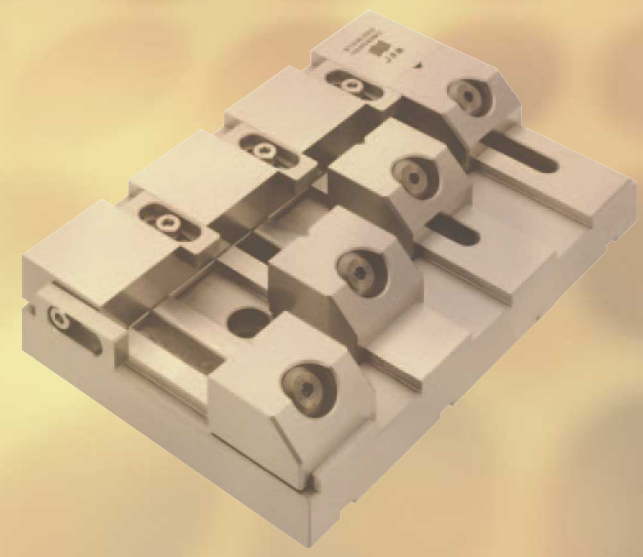

精密ステンレスバイス構造
Precision stainless vise

磁性あり

●材質はJ.A.M.オリジナルステンレス鋼。その他部品一点に至るまですべてステンレス鋼を使用し万全の錆対策です。バイス本体に使用されておりますステンレス鋼の特性は、焼き入れ性がよくワイヤー関連バイスを除く全製品HRC57° に熱処理が施され、精密工具に不可欠な耐摩耗性をクリヤー致しております。耐錆においても通常工場内における機械加工、水溶性研削、切削、放電加工液等の条件下でほとんど錆びることがありません。機械加工も環境対策でオイルレス化が研究されております昨今錆び対策が工具の耐久性、精度維持の重要ポイントとなります。ジァムが自信を持ってお奨め致しますステンレス製品をぜひ一度お試しになってください。

●Made from JAM original stainless steal.proprietary process.Each and every part of every product is made of stainless steel and fully protected against rust and corrosion.The high quality tempered stainless steel used in our products exhibits excellent characteristics, and except for our wire-related vises, all are heat treated to HRC 57 degree to ensure the high level of wear resistance indispensable to high-precision tools. They are highly corrosion resistant as well, and little corrosion or rust will be experienced when used under normal manufacturing plant conditions in machining, water-soluable grinding, cutting or electrical discharge machining operations. In the interest of protecting our natural environment, there has been much research of late in reducing the use of oil in machining.While progress has been made in this direction, obstacles to overcome in that regard included corrosion resistance and ensuring durability.J.A.M.would like to emphasize its confidence in the products it offers.We invite you to examine our line of stainless steel products closely,and to try them out.

バイスハンドル着脱方式の採用
Removable or Fixed Handles

ハンドル付きステンレスバイス全機種に渡り、ハンドル着脱タイプを用意致しました。着脱式は図に示すように固定ネジ一本で着脱が可能です。狭いスペースで使用の時また加工上砥石、カッター等の有効範囲を広くしたい時このタイプが便利です。

Each and every one of our stainless steel vises with a handle has been designed with a choice of removable handles. As shown in the illustration, the removable handles are affixed with a single screw. Removing the handle permits greater economy in the use of space when a grindstone or cutter must be used in narrow confines.

◆ハンドル固定タイプ
Fixed handle type.

Model：DN30-1/DN80-1/DM30-1/DM80-1/DV100-1

◆ハンドル着脱タイプ
Removable handle type.

Model：DN30-2/DN80-2/DN120/DN150/
DM30-2/DM80-2/DV100-2

ハンドル固定タイプ　Fixed handle type

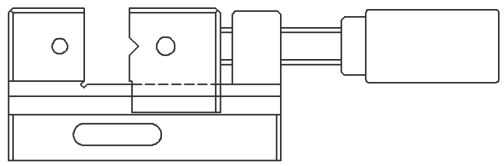

ハンドル着脱タイプ　Removable handle type

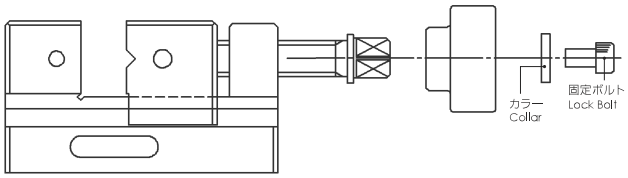

レンチ締めバイスクランピング機構の改善
Improved Wrench-Tightened Vise Clamping Mechanism

Model：DS50/DS80/DS120/DS150

45度ダウンホールド機構の特性はそのままに、より使いやすくより正確にクランプできます。

A characteristic of the 45 degree down hold mechanism is that it is easy to use and highly accurate without special adjustments.

ニュークランピング機構　New clamping mechanism

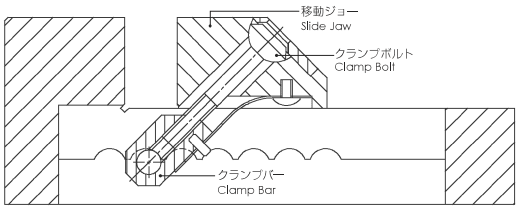

ダウンホールド機構
Down Hold Mechanism

Model：EW80/EW120/PMV15/JES214/
MAV10/MAV20/PMV30

バイス移動ジョーにダウンホールド機構を内蔵いたしました。締付け時に発生するワークの浮き上がりがほとんどなく、より高品質の加工が行えます。

Down-hold mechanism is installed in, to prevent rising the work at the clamping. Well suited to high precision processing at cutting,grinding and electric discharge processing.

ダウンホールド機構　Down Hold Mechanism

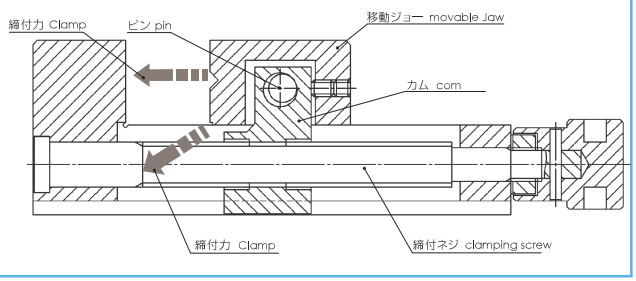

サイン表の見方
how to use conversion table

角度とブロックゲージ寸法の選び方　SELECTION OF ANGLE AND BLOCK-GAUGE SIZE

例として加工に必要な角度を下記に示しました。
Example of requested angles are shown in the following

必要とする角度 Requested angle	数表V型 100 ブロックゲージ寸法 Sine bar pitch 100m/m Block Gauge Size
24° 15′	41.07189
35°	57.35764
8°	13.91731

※数表中の数字は必要な精度で切捨てて下さい。

※Regarding the figures in the table,you may omit the fractions below the required accuracy.

●数表V型100付属のブロックゲージ寸表
（数表の1部を参考に記載しました）
●Size of Bloch-Gauge attached to Sine bar pitch 100m/m

′	24° 100m/m
10	40.93923
11	96577
12	99230
13	41.01883
14	04536
15	41.07189
16	09841

′	35° 100m/m
0	57.35764
1	38147
2	40529
3	42911
4	45292
5	57.47672
6	50053

′	8° 100m/m
0	13.91731
1	94612
2	97492
3	14.00372
4	03252
5	14.06132
6	09012

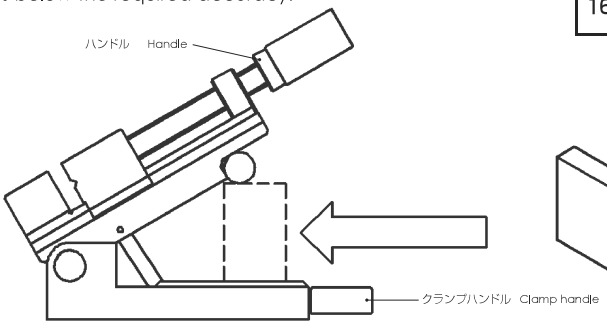

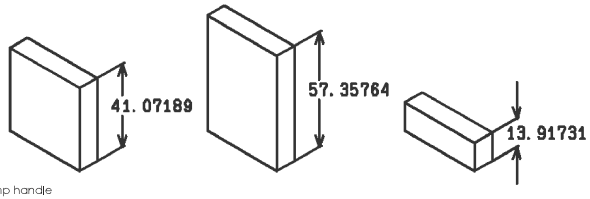

ブロックゲージ挿入については、ハンドルを上げる状態で
クランプハンドルを廻すと力がかかりません。

For Block-Gauge setting, turn the Clamp handle under lifting condition, it is very easy to turn without any strained force.

角度が小さくブロックゲージが1mm以下の場合
IN CASE OF THE BLOCK-GAUGE SIZE BELOW 1m/m WITH SMALL ANGLE

①プレートは上図のようにA面よりB面に1m/m段差をつけてありますので、角度が小さく、ブロックゲージが1m/m以下の場合、この段差を利用してクランプします。

①Provided with uneven surface difference 1m/m between A-Surface and B-Surface,clamp the Block-Gauge by aid of the above uneven surface difference.

②0° 03′ 及び0° 15′ の場合
（例）0° 03′の場合、ブロックゲージ寸法は0.08727となり、この数値に1.00プラスして、1.08727のブロックゲージをB面とブロックバーの間にクランプして下さい。

②In Case of Angle0°03'and 0°15'
Example:0°03'...In this case,the block gauge size is to be 0.08727,accordingly,add 1m/m to said 0.08727, final value is 1.08727 Then, clamp the Block-Gauge with its size 1.08727 between B-Surface and Block-bar.

例　Example

必要とする角度 Requested angle	数表V型 100 ブロックゲージ寸法 Sine bar pitch 100m/m Block Gauge Size
0° 03′	0.08727+1.0=1.08727
0° 15′	0.43633+1.0=1.43633

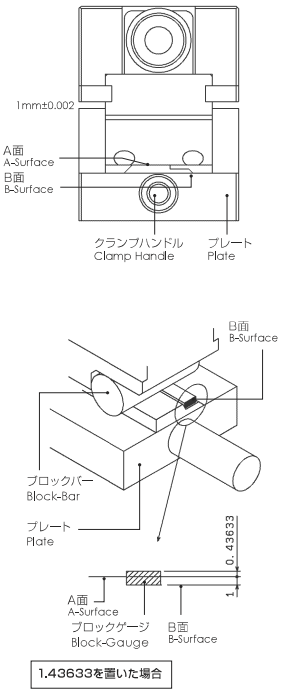

数表（例）
Example : Sine Conversion Table

′	0° 100m/m	0° 50m/m
0	0.00000	0.00000
1	02909	01455
2	05818	02909
3	0.08727	04364
4	11636	05818
5	0.14544	0.07272
6	17453	08727
7	20362	10181
8	23271	11636
9	26180	13090
10	0.29089	0.14545
11	31998	15999
12	34907	17454
13	37815	18908
14	40724	20362
15	0.43633	0.21817
16	46542	23271
17	49451	24726
18	52360	26180
19	55268	27634
20	0.58177	0.29089
21	61068	30543
22	63995	31998
23	66904	33452
24	69813	34907

精密ステンレスバイス
Precision Stainless vise

材質はJ.A.M.オリジナルステンレス鋼。HRC57° 全面焼入れ処理で耐錆、耐摩耗性に優れた高精度加工用精密バイスです。加工から測定まで幅広い分野でご活用いただけます。

Made from JAM original stainless steal. Full hardheaded to HRC57, high resistance to corrosion and wear. Can be used various purpose from processing to measurement.

本体の精度 Accuracy	
材　質 Material	特殊ステンレス鋼 ※磁性あり All models except HG *Magnetic Performance
硬　度 Hardened	HRC57°
平行度 Parallelism	0.002/100mm 以内 Within 0.002/100mm
直角度 Squareness	0.005/100mm 以内 Within 0.005/100mm

DNシリーズ
DN Series

●NC・MCによる高精度な切削・研削・タッピング加工などに幅広くご活用いただけるハンドル開閉式精密バイスです。

●Jaw opening / closing by handle type of small vise. Can be used for various purpose for high precision processing, grinding, cutting, tapping and so on with NC/MC.

DN30-1/30-2

ハンドル固定タイプ Handle fixation type. ハンドル着脱タイプ Handle attachment and detachment type.

精密ステンレスバイス Precision Stainless vise 磁性あり

DN30-1

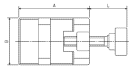

DN30-2

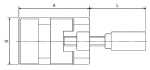

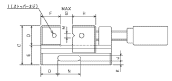

Size(mm) \ Model	DN30-1	DN30-2
A	90	90
B	60	60
C	50	50
D	25	25
E	25	25
F	25	25
G	30	30
H	30	30
I	M5	M5
J(W×D)	φ7×6	φ7×6
K	5	5
L	87	63
M	6(90°)	6(90°)
N	29	29
O	21.5	21.5
Mass(kg)	1.7	1.7

DN80-1/80-2

ハンドル固定タイプ Handle fixation type. ハンドル着脱タイプ Handle attachment and detachment type.

精密ステンレスバイス Precision Stainless vise 磁性あり

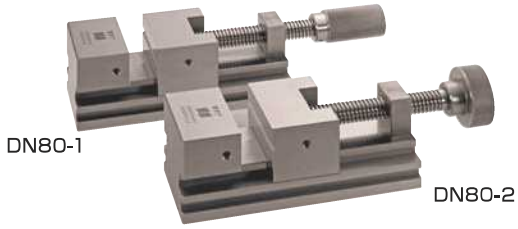

DN80-1

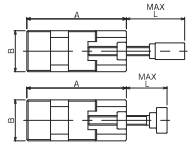

DN80-2

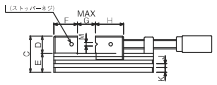

Size(mm) \ Model	DN80-1	DN80-2
A	170	170
B	70	70
C	62	62
D	30	30
E	32	32
F	40	40
G	80	80
H	48	48
I	M6	M6
J(W×D)	7×6	7×6
K	8	8
L	145	119
M	6(90°)	6(90°)
Mass(kg)	4.2	4.3

DN120

ハンドル着脱タイプ Handle attachment and detachment type.

精密ステンレスバイス Precision Stainless vise 磁性あり

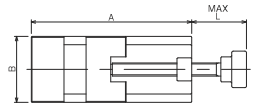

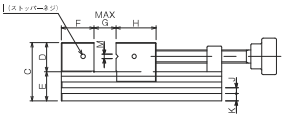

Size(mm) \ Model	DN120
A	220
B	90
C	80
D	40
E	40
F	45
G	120
H	55
I	M6
J(W×D)	8×7
K	10
L	165
M	8(90°)
Mass(kg)	7.6

DN150

ハンドル着脱タイプ Handle attachment and detachment type.

精密ステンレスバイス Precision Stainless vise 磁性あり

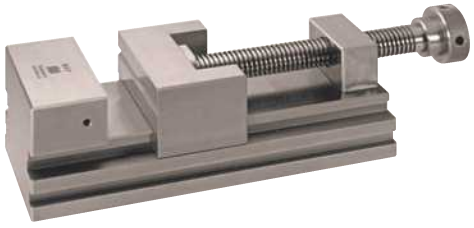

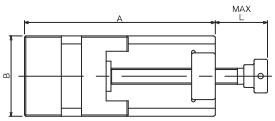

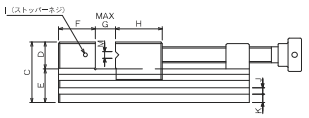

Size(mm) \ Model	DN150
A	285
B	120
C	90
D	40
E	50
F	55
G	150
H	70
I	M6
J(W×D)	10×7
K	12
L	198
M	8(90°)
Mass(kg)	17.0

DMシリーズ
DM Series

●NC・MCによる高精度な切削・研削・タッピング加工などに幅広くご活用いただけるハンドル開閉式バイスです。

●Jaw opening / closing by handle type vise. Can be used for various purpose for high precision processing, grinding, cutting, tapping and so on with NC/MC.

DM30-1/30-2

精密ステンレスバイス
Precision Stainless vise
磁性あり

ハンドル固定タイプ Handle fixation type. ハンドル着脱タイプ Handle attachment and detachment type.

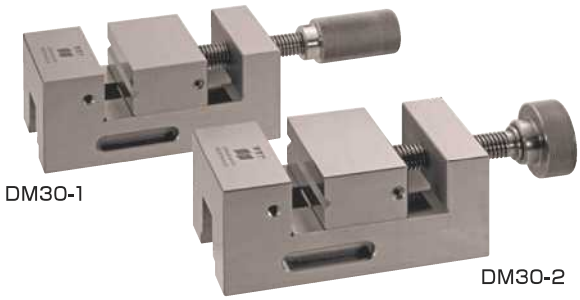

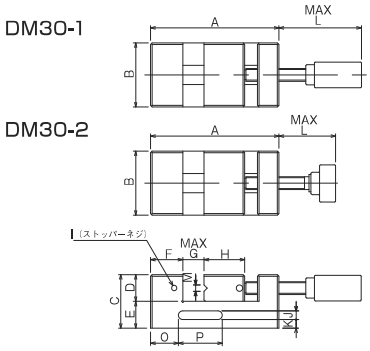

Model / Size(mm)	DM30-1	DM30-2
A	120	120
B	60	60
C	50	50
D	25	25
E	25	25
F	30	30
G	30	30
H	38	38
I	M5	M5
J(W×D)	φ8×6	φ8×6
K	8	8
L	87	63
M	6(90°)	6(90°)
O	41	41
P	26	26
Mass(kg)	2.2	2.2

DM80-1/80-2

精密ステンレスバイス
Precision Stainless vise
磁性あり

ハンドル固定タイプ Handle fixation type. ハンドル着脱タイプ Handle attachment and detachment type.

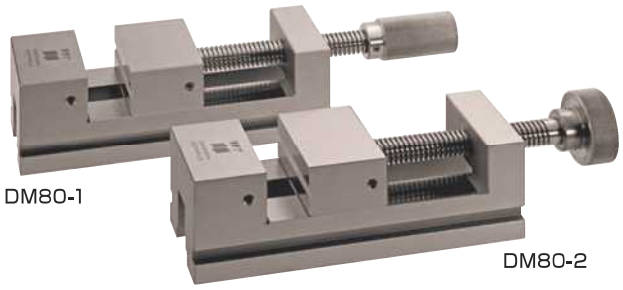

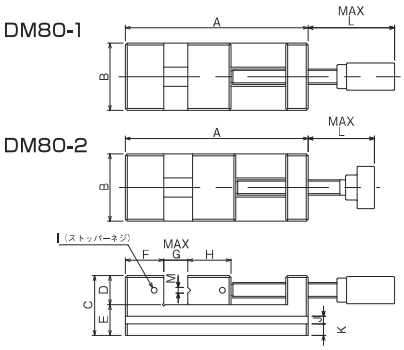

Model / Size(mm)	DM80-1	DM80-2
A	190	190
B	70	70
C	62	62
D	30	30
E	32	32
F	40	40
G	80	80
H	45	45
I	M6	M6
J(W×D)	8×6	8×6
K	12	12
L	145	119
M	6(90°)	6(90°)
Mass(kg)	4.3	4.4

EWシリーズ（ダウンホールドタイプ）
EW Series (Down-Hold type)

●口金を開いたときにハンドルが突出しない構造の精密バイスです。
●バイス移動ジョーにダウンホールド機構を内蔵しています。

●No stick out handle structure when jaw is opened.
●The Down-Hold mechanism is installed in.

EW80/120

精密ステンレスバイス
Precision Stainless vise
磁性あり

※写真は、EW80
EW80 in the photo

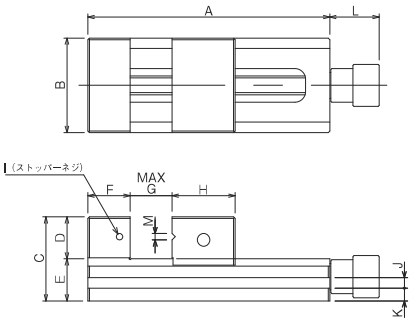

Model / Size(mm)	EW80	EW120
A	170	230
B	70	90
C	62	80
D	30	40
E	32	40
F	33	40
G	80	120
H	50	60
I	M6	M6
J(W×D)	8×7	10×7
K	9	12
L	40	47
M	6(90°)	6(90°)
Mass(kg)	3.5	7.5

DSシリーズ

DS Series

●高精度の切削・研削・放電加工など幅広くご活用いただけるレンチ締めタイプのバイスです。

●Wrench clamping type of vise. Can be used for various purpose for high precision processing at grinding, cutting, EDM and so on.

DS50

精密ステンレスバイス
Precision Stainless vise
磁性あり
クランプ

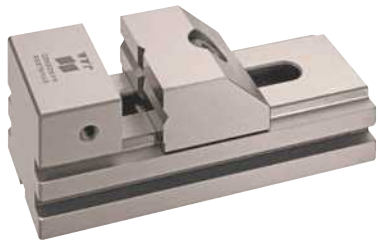

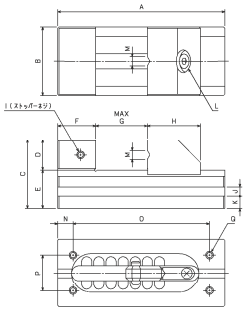

Size(mm) \ Model	DS50
A	110
B	45
C	45
D	20
E	25
F	25
G	50
H	35
I	M5
J(W×D)	6×6
K	8
L	M5
M	6(120°)
N	10
O	90
P	24
Q	M5
Mass(kg)	1.0

DS80

精密ステンレスバイス
Precision Stainless vise
磁性あり
クランプ

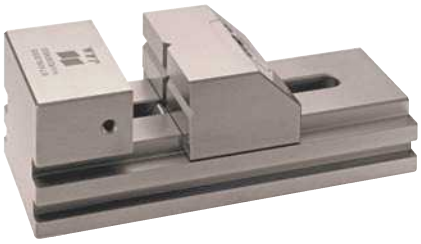

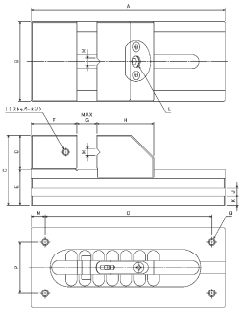

Size(mm) \ Model	DS80
A	170
B	70
C	62
D	30
E	32
F	40
G	80
H	50
I	M6
J(W×D)	7×6
K	8
L	M6
M	6(90°)
N	12
O	146
P	46
Q	M6
Mass(kg)	3.3

DS120

精密ステンレスバイス
Precision Stainless vise
磁性あり
クランプ

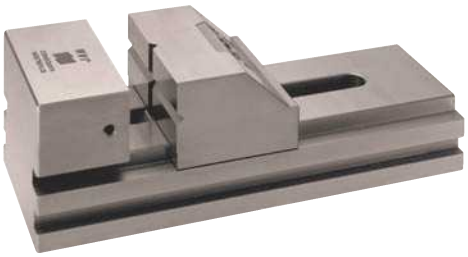

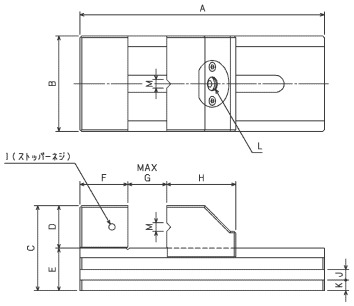

Size(mm) \ Model	DS120
A	230
B	90
C	80
D	40
E	40
F	45
G	120
H	65
I	M6
J(W×D)	10×7
K	10
L	M8
M	8(90°)
Mass(kg)	5.8

DS150

精密ステンレスバイス
Precision Stainless vise
磁性あり
クランプ

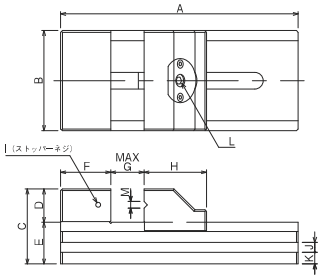

※DS150に縦V溝は有りません。DS150 does not have lengthwise V groove

Size(mm) \ Model	DS150
A	285
B	120
C	90
D	40
E	50
F	60
G	150
H	75
I	M6
J(W×D)	12×7
K	14
L	M10
M	8(90°)
Mass(kg)	14.3

本体の精度 Accuracy	材　質 Material	硬　度 Hardened	平行度 Parallelism	直角度 Squareness
	特殊ステンレス鋼 ※磁性あり All models except HG *Magnetic Performance	HRC57°	0.002/100mm 以内 Within 0.002/100mm	0.005/100mm 以内 Within 0.005/100mm

DN-Cシリーズ（ネジ収納タイプ）

DN-C Series (Screw storage type)

●口金を開いたときにハンドルが突出しない構造の精密バイスです。　●No stick out handle structure when jaw is opened.

DN50C

精密ステンレスバイス
Precision Stainless vise
磁性あり

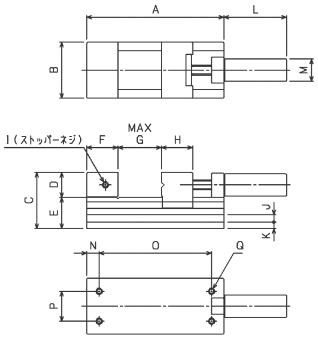

Size(mm) \ Model	DN50C
A	110
B	45
C	45
D	20
E	25
F	25
G	50
H	25
I	M5
J(W×D)	6×6
K	5
L	50
M	φ18
N	10
O	90
P	24
Q	M5
Mass(kg)	1.3

DN80C

精密ステンレスバイス
Precision Stainless vise
磁性あり

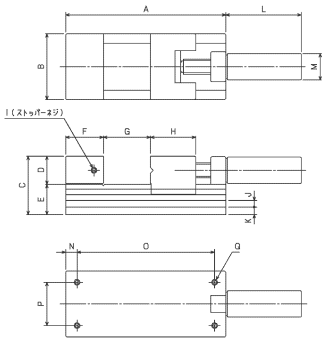

Size(mm) \ Model	DN80C
A	170
B	70
C	62
D	30
E	32
F	40
G	80
H	48
I	M6
J(W×D)	7×6
K	8
L	80
M	φ28
N	12
O	146
P	46
Q	M6
Mass(kg)	4.2

ネジ収納方式

Screw storage System

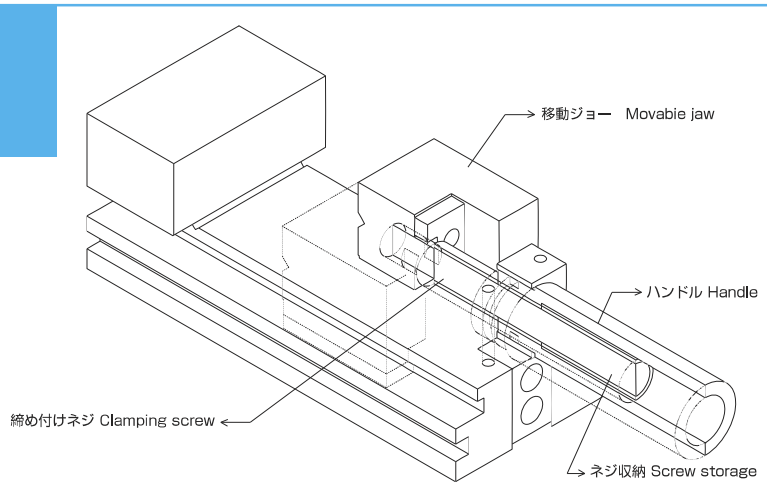

本体の精度 Accuracy	材　質 Material	硬　度 Hardened	平行度 Parallelism	直角度 Squareness	角度誤差 Angle Tolerance
	特殊ステンレス鋼 ※磁性あり All models except HG *Magnetic Performance	HRC57°	0.002/100mm 以内 Within 0.002/100mm	0.005/100mm 以内 Within 0.005/100mm	15 秒以内 Within 15 seconds

DV・DLシリーズ（角度バイス）

DV・DL Series (Sine vise)

●サインバー方式の精密ステンレスバイスです。

●Sine bar style of precision vise.

DV100-1/100-2

ハンドル固定タイプ Handle fixation type.　ハンドル着脱タイプ Handle attachment and detachment type.

精密ステンレスバイス Precision Stainless vise　磁性あり

●角度設定が必要な研削加工に適しています。

●Well Suited to grinding processing which require angle set-up.

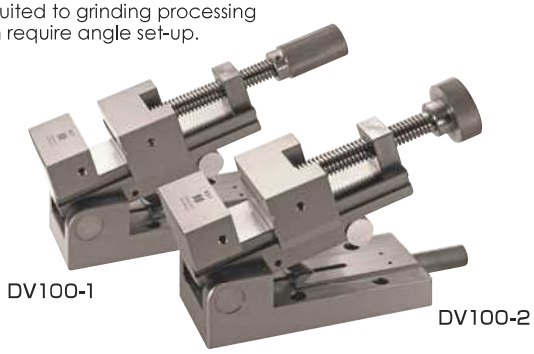

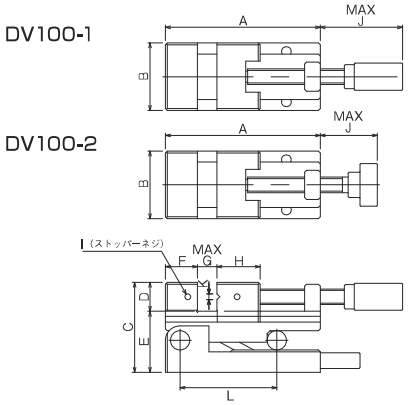

Size(mm) \ Model	DV100-1	DV100-2
A	160	160
B	70	70
C	93	93
D	30	30
E	63	63
F	33	33
G	80	80
H	45	45
I	M6	M6
J	145	119
K	6(90°)	6(90°)
L	100	100
Max Angle	45°	45°
Mass(kg)	5.2	5.3

DL50

精密ステンレスバイス Precision Stainless vise　磁性あり

●横方向に角度がでる構造になっています。

●Designed getting accuracy at horizontal position.

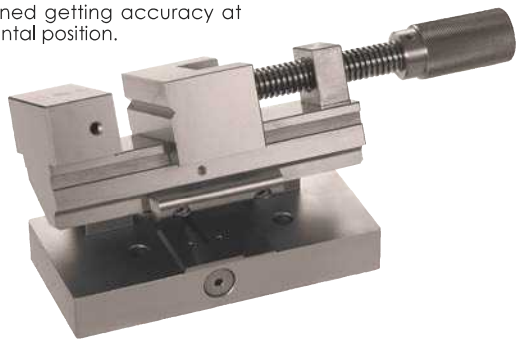

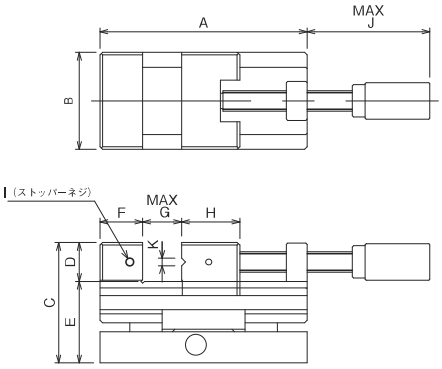

ローラー間ピッチ：50mm

Size(mm) \ Model	DL50
A	160
B	75
C	93
D	30
E	63
F	33
G(MAX)	80
H	45
I	M6
J	145
K	6(90°)
L	—
Max Angle	45°
Mass(kg)	5.8

DVC100

精密ステンレスバイス Precision Stainless vise　磁性あり

●研削加工時に砥石との干渉を防止するため、クランプハンドルの位置が加工物の下にくる構造になっています。

●To avoid contact with a whetstone when grinding is proceed, designed the vise clamp handle is to be placed under work piece.

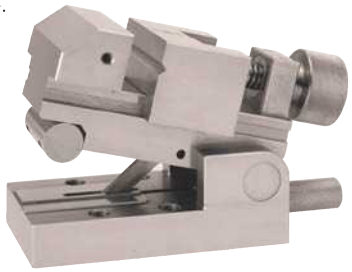

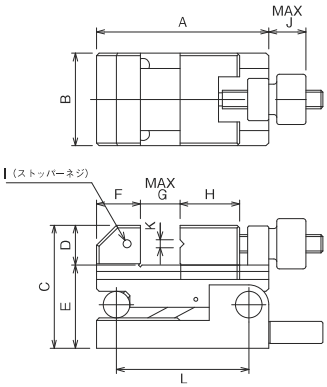

Size(mm) \ Model	DVC100
A	130
B	70
C	93
D	30
E	63
F	33
G(MAX)	50
H	45
I	M6
J	62
K	6(90°)
L	100
Max Angle	45°
Mass(kg)	4.4

「サイン表の読み方」は、P6をご参照下さい。　Refer to p.6 as to the explanation of ‘ sign table’.

Micro VISE

マイクロバイスはJAM精密バイスの技術を凝縮した微小・微細ワーク用のコンパクトバイスです。

Micro vise is compact vise for fine / minute works which is condensed JAM precision vise technology.

J.A.M.

本体の精度 Accuracy	
型　式 Model	PMV15・DN20・DS20-1/DS20-2 ※磁性あり Magnetic Performance
材　質 Material	特殊ステンレス鋼 Proprietary stainless steel
硬　度 Hardened	HRC57° HRC57°
平行度 Parallelism	0.002/100mm 以内 Within 0.002/100mm
直角度 Squareness	0.002/100mm 以内 Within 0.002/100mm

PMV15

精密ステンレスバイス
Precision Stainless vise
磁性あり

●バイスの中で最もコンパクトなバイスで微小・微細ワークのクランプに適しています。

●The most compact vise among vise series. Suitable for clamping of fine / minute works.

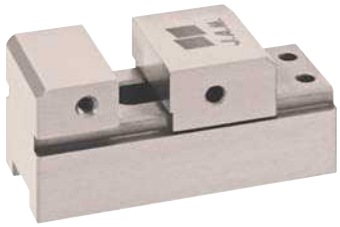

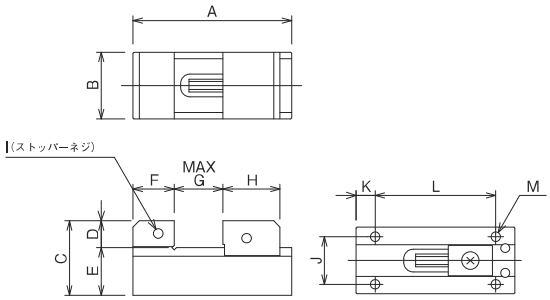

Model / Size(mm)	PMV15
A	50
B	21
C	23.5
D	8.5
E	15
F	13
G	15
H	18
I	M3
J	15
K	6
L	38
M	M3
Mass(kg)	0.15

DN20

精密ステンレスバイス
Precision Stainless vise
磁性あり

●ハンドル開閉式バイスの中で最もコンパクトな精密バイスで、微小・微細ワークのクランプに適しています。

●Jaw opening-closing by handle type vise and the smallest size of precision vise in this type. Suitable for clumping of small/ fine works.

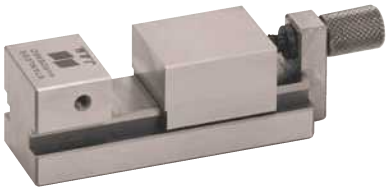

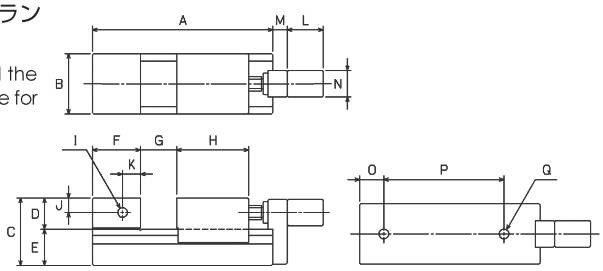

Model / Size(mm)	DN20
A	75
B	25
C	28
D	13
E	15
F	20
G(MAX)	20
H	30
I	M4
J	6
K	7.5
L	15
M	6
N	φ11
O	10
P	50
Q	M4
Mass(kg)	0.27

DS20-1/DS20-2

精密ステンレスバイス
Precision Stainless vise
磁性あり
クランプ

●微小・微細ワークに適したレンチ締めタイプのコンパクトサイズの精密バイスです。

●DS20-2型は口金段付き仕様です。

●Wrench clamping type, compact size precision vise, well suited to nicety/ minute work.

●DS20-2 is provided a stage on the jaw.

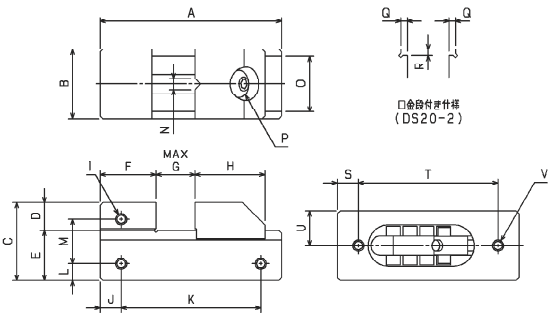

Model / Size(mm)	DS20-1	DS20-2
A	65	65
B	25	25
C	28	28
D	10	10
E	18	18
F	20	20
G	20	20
H	25	25
I	M4	M4
J	7.5	7.5
K	50	50
L	6	6
M	16	16
N	4 (90°)	4 (90°)
O	20	20
P	M4	M4
Q	-	1.5
R	-	1.5
S	7.5	7.5
T	50	50
U	12.5	12.5
V	M4	M4
Mass(kg)	0.25	0.25

本体の精度 Accuracy	型　式 Model	材　質 Material	硬　度 Hardened	平 行 度 Parallelism	直 角 度 Squareness
	DN30C・DM30C・PMV30 ※磁性あり　Magnetic Performance	特殊ステンレス鋼 Proprietary stainless steel	HRC57° HRC57°	0.002/100mm 以内 Within 0.002/100mm	0.003/100mm 以内 Within 0.003/100mm

DN30C

精密ステンレスバイス
Precision Stainless vise
磁性あり

●微小・微細ワークに適したハンドル開閉式のコンパクト精密バイスです。
●Compact size and Jaw opening-closing by handle type of precision vise. Suitable for small / fine works.

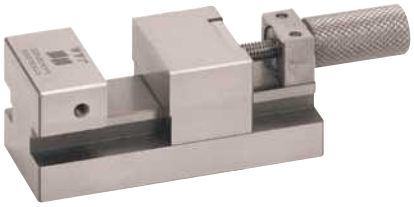

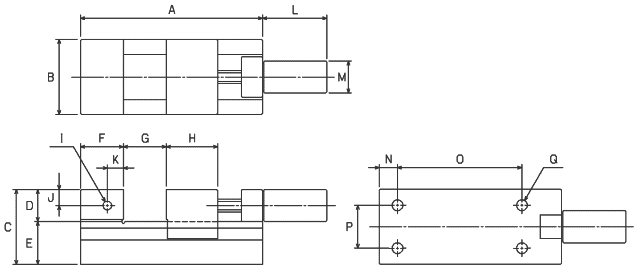

Size(mm) \ Model	DN30C
A	85
B	35
C	35
D	15
E	20
F	20
G(MAX)	30
H	24
I	M4
J	7.5
K	7.5
L	30
M	φ15
N	8.5
O	58
P	20
Q	M5
Mass(kg)	0.63

DM30C

精密ステンレスバイス
Precision Stainless vise
磁性あり

●横置きした時の安定度を向上させたハンドル開閉式のコンパクト精密バイスです。
●Improved stability when put on lateral position of jaw opening-closing by handle type of precision vise.

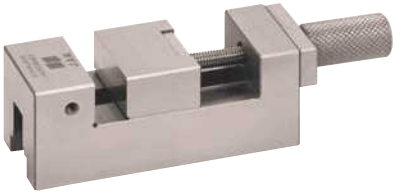

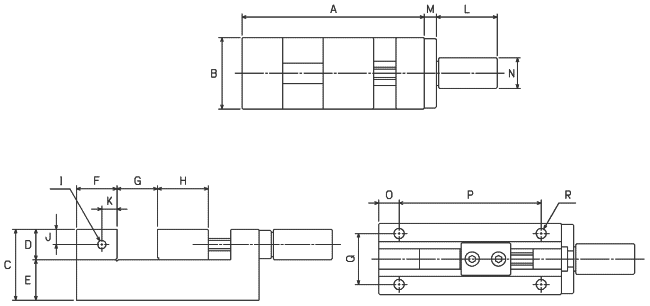

Size(mm) \ Model	DM30C
A	90
B	35
C	35
D	15
E	20
F	20
G(MAX)	30
H	25
I	M4
J	7.5
K	7.5
L	30
M	6
N	φ15
O	10
P	70
Q	25
R	M5
Mass(kg)	0.65

PMV30

精密ステンレスバイス
Precision Stainless vise
磁性あり

●ダウンホールド機構を内蔵し、5軸加工機や複合加工機搭載に適したデザインのコンパクト精密バイスです。
●Compact size precision vise, built down hold mechanism in. Suitable mount for five axis and compound processing machine.

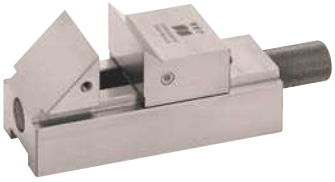

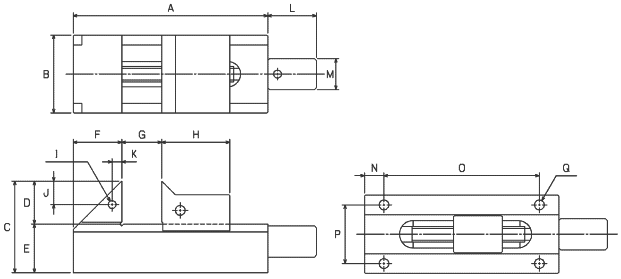

Size(mm) \ Model	PMV30
A	100
B	40
C	47
D	22
E	25
F	25
G(MAX)	30
H	35
I	M4
J	12
K	5
L	25
M	φ16
N	10
O	80
P	30
Q	M5
Mass(kg)	0.90

本体の精度 Accuracy	型　式 Model	材　質 Material	硬　度 Hardened	平 行 度 Parallelism	直 角 度 Squareness	角度誤差 Angle tol
	JES214/414 ※磁性あり　Magnetic Performance	特殊ステンレス鋼 Proprietary stainless steel	HRC57° HRC57°	0.002/100mm 以内 Within 0.002/100mm	0.003/100mm 以内 Within 0.005/100mm	–
	DVC50C ※磁性あり　Magnetic Performance					15 秒以内 Within 15 seconds

JES214

精密ステンレスバイス
Precision Stainless vise

磁性あり

●ダウンホールド機構を内蔵したコンパクトサイズバイスで、微小・微細ワークや電極のクランプに適しています。

●Compact size vise, down-hold mechanism is equipped in. Suitable for clamping of electrode, minute / fine works.

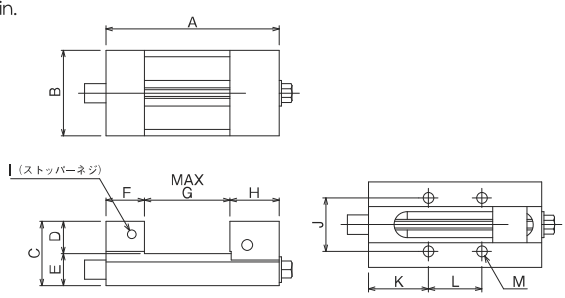

Size(mm) \ Model	JES214
A	81
B	40
C	30
D	15
E	15
F	18
G	40
H	23
I	M4
J	25
K	28
L	25
M	M5
Mass(kg)	0.5

JES414

精密ステンレスバイス
Precision Stainless vise

磁性あり

●2方向から加工物をクランプできるバイスで、微小・微細ワークや電極のクランプに適しています。

●Can clamp work from two direction type vise. Suitable for clamping of electrode, fine/ minute works.

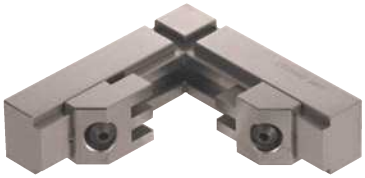

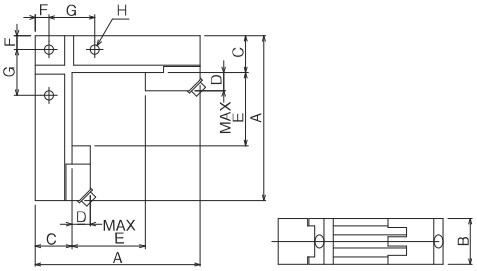

Size(mm) \ Model	JES414
A	90
B	25
C	20
D	10
E	40
F	7.5
G	25
H	M5
Mass(kg)	0.5

DVC50C

精密ステンレスサインバイス
Precision Stainless sine vise

磁性あり

●サインバー方式のバイスの中で最もコンパクトな精密バイスで、微小・微細ワークの研削加工、放電加工に適しています。

●The smallest size precision vise among JAM sine bar series. Suitable for small/fine works of grinding and EDM.

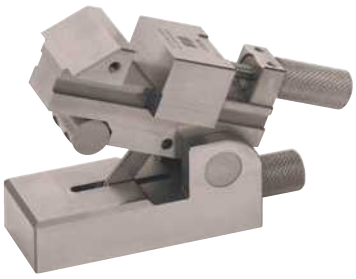

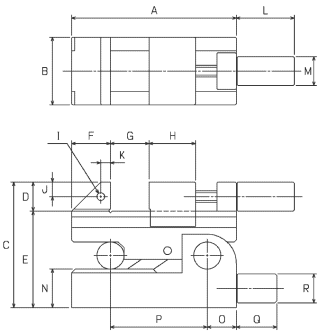

Size(mm) \ Model	DVC50C
A	85
B	35
C	65
D	15
E	50
F	20
G(MAX)	30
H	24
I	M4
J	7.5
K	5
L	30
M	φ15
N	20
O	15
P	50
Q	21
R	φ15
最大傾斜	45°
Mass(kg)	1.0

「サイン表の読み方」は、P6をご参照下さい。　Refer to p.6 as to the explanation of ' sign table'.

本体の精度 Accuracy	型　式 Model	材　質 Material	硬　度 Hardened	平 行 度 Parallelism	直 角 度 Squareness	角　度 Angle
	DPS40/60 ※磁性あり　Magnetic Performance	特殊ステンレス鋼 Proprietary stainless steel	HRC57° HRC57°	0.002/100mm 以内 Within 0.002/100mm	0.003/100mm 以内 Within 0.003/100mm	–
	CUV10/20 ※磁性あり　Magnetic Performance			0.004/40mm 以内 Within 0.004/40mm	0.004/40mm 以内 Within 0.004/40mm	0.004/40mm 以内 Within 0.004/40mm

DPS40

精密並列ステンレスバイス
Precision Stainless Parallel vise

磁性あり

●コンパクトサイズの多連バイスで、高精度MC・放電加工に適しています。
●独立した４連移動ジョーとワークストッパーで複数の加工物がクランプできます。
●Compact size of multiple jaw vise, suitable for high precision MC and EDM.
●4 units of jaws are independent and can clump plural works.

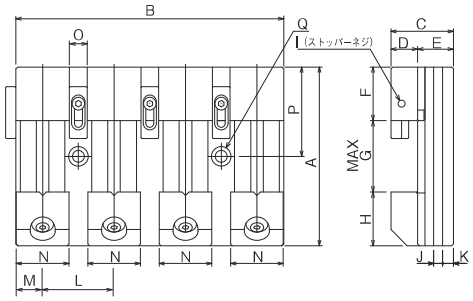

Size(mm) \ Model	DPS40
A	100
B	150
C	35
D	15
E	20
F	30
G	40
H	30
I	M4
J(W×D)	-
K	-
L	40
M	15
N	29.5
O	10
P	50
Q	M6用ザグリ
Mass(kg)	2.5

DPS60

精密並列ステンレスバイス
Precision Stainless Parallel vise

磁性あり

●コンパクトサイズの多連バイスで、高精度MC・放電加工に適しています。
●独立した４連移動ジョーとワークストッパーで複数の加工物がクランプできます。
●Compact size of multiple jaw vise, suitable for high precision MC and EDM.
●4 units of jaws are independent and can clump plural works.

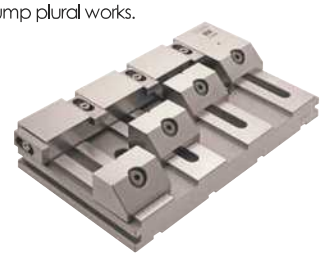

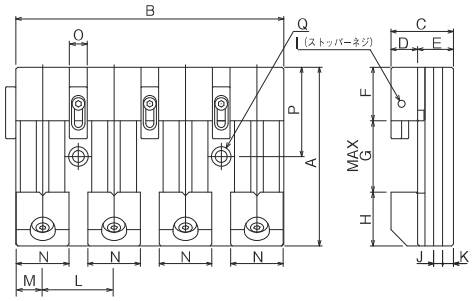

Size(mm) \ Model	DPS60
A	130
B	222
C	45
D	20
E	25
F	35
G	60
H	35
I	M5
J(W×D)	6×6
K	8
L	59
M	22.5
N	44.8
O	14
P	65
Q	M8用ザグリ
Mass(kg)	6.0

CUV10/20

精密ステンレス C 面加工バイス
Precision C-face Stainless Grinding vise

磁性あり

●口金の角度が45°構造で、微細・微小ワークの45度成形加工に適したバイスです。
●加工物の高さ位置調整用ストッパーを標準装備しています。
●Jaw angle is 45 degree structure. Suitable for minute / fine works which need 45 degrees of forming processing.
●Works of height positioning adjustment is equipped in standardly.

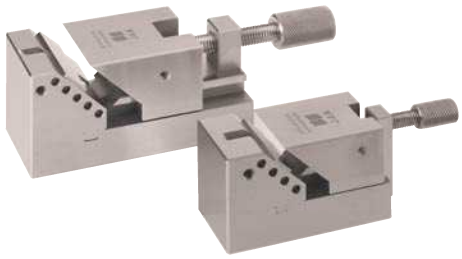

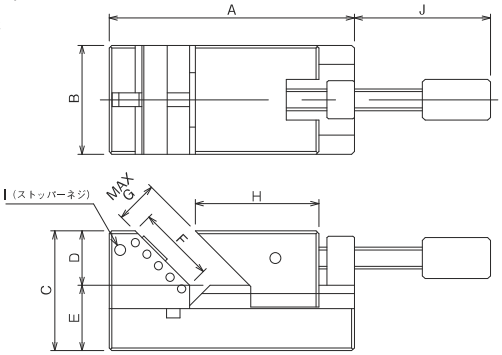

Size(mm) \ Model	CUV10	CUV20
A	62	90
B	30	40
C	37	44
D	15	20
E	22	24
F	21	33.9
G	11	26
H	37.5	45.4
I	M4	M4
J	18～33.5	28～65
Mass(kg)	0.5	0.7

本体の精度 Accuracy	型　式 Model	材　質 Material	硬　度 Hardened	平 行 度 Parallelism	直 角 度 Squareness	角　度 Angle
	MAV10/20 ※磁性あり　Magnetic Performance	特殊ステンレス鋼 Proprietary stainless steel	HRC57° HRC57°	0.004/40mm 以内 Within 0.004/40mm	0.004/40mm 以内 Within 0.004/40mm	0.004/40mm 以内 Within 0.004/40mm
	MA20F ※磁性あり　Magnetic Performance			0.004/40mm 以内 Within 0.004/40mm	0.004/40mm 以内 Within 0.004/40mm	–

MAV10/20

精密ステンレスアングルバイス
Precision Stainless multi-angle vise

磁性あり

●45度成形加工時に砥石がジョーに当たらない構造としたダウンホールド機構内蔵バイスです。
●微小・微細ワークの45度多面成形加工に適しています。
●加工物の高さ位置調整用ストッパーを標準装備しています。
●Down-Hold mechanism is equipped in which prevent grindstone contact to jaw at 45 degree forming processing.
●Suitable for minutes/fine works of 45 degree polyhedral processing.
●Works of height positioning adjustment is equipped as standard.

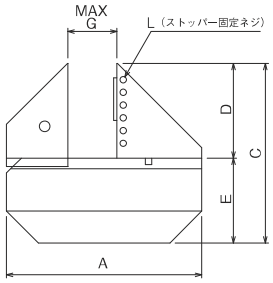

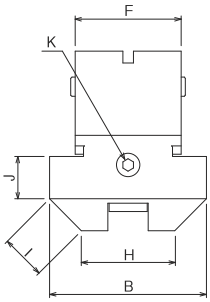

Model / Size(mm)	MAV10	MAV20
A	60	92
B	56	74
C	56.3	84.7
D	28.3	44.7
E	28	40
F	40	50
G	11	21
H	46	44
I	14.1	21
J	13	20
K	M5	M6
L	M3	M3
Mass(kg)	1.1	2.2

加工物をつかみかえることなく多面加工が可能です。
Multifaceted processing can be effected with out rearranging work piece.

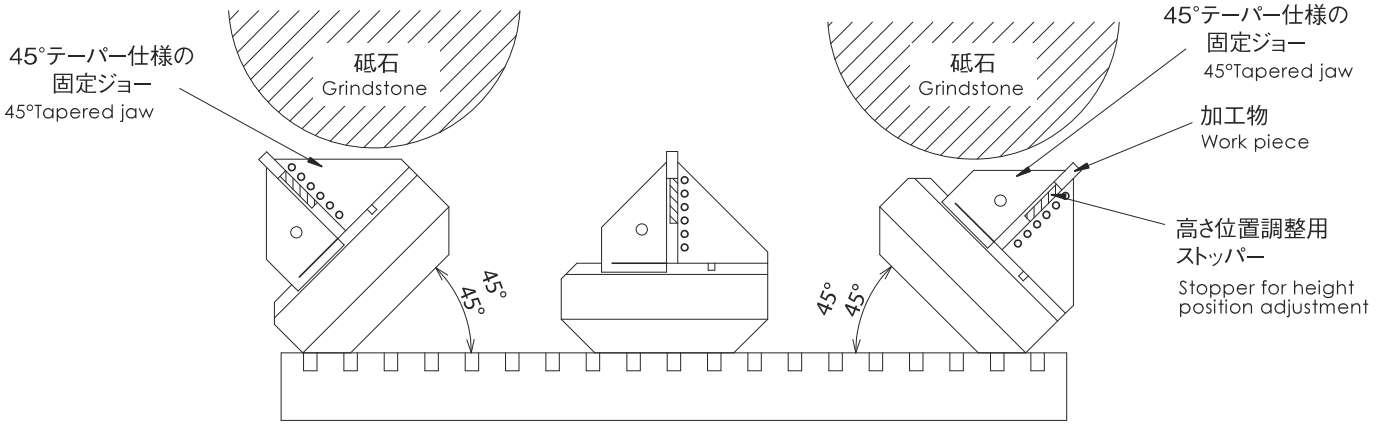

MA20F

精密ステンレスバイス
Precision Stainless vise

磁性あり

●45度成形加工時に砥石がジョーに当たらない構造としたダウンホールド機構内蔵バイスです。
●下面フラットタイプとし、ザグリ穴を４ヶ所設けた事でサブベースなどに搭載できます。
●加工物の高さ位置調整用ストッパーを標準装備しています。
●Down-Hold mechanism is equipped in which prevent grindstone contact to jaw at 45 degree forming processing.
●As an undersurface flat type, the vice may be equipped on sub-bases and at other points by drilling counter-boring holes at four locations.
●Works of height positioning adjustment is equipped as standard.

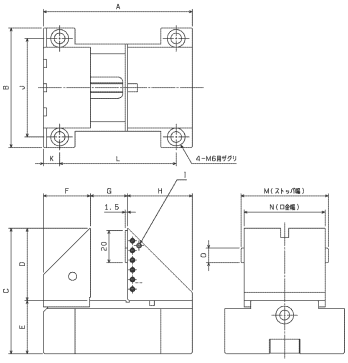

Model / Size(mm)	MA20F
A	92
B	74
C	77.7
D	44.7
E	33
F	29
G	22
H	40
I	M3
J	61
K	10
L	72
M	54
N	50
O	9
Mass(kg)	1.9

精密バイス
Precision vise

材質はSKS材。HRC60°全面焼入れ処理で経年変化のない高精度加工用バイスです。加工から測定まで幅広い分野でご活用いただけます。

Made from SKS Vise for high precision processing.Can be used for various purpose from processing to measurement without no secular change by full hardened to HRC 60 treatment.

本体の精度 Accuracy	
形　式 Model	HG50・80・120
材質・硬度 Meterial・Hardened	SKS材・HRC 60° SKS. HRC60°
平行度 Parallelism	100mm につき 0.002mm 以内 Within 0.002/100mm
直角度 Squareness	0.003/100mm 以内 Within 0.003/100mm

HGシリーズ（ハイグレードタイプ）
HG Series (High-Grade type)

●バイス変形防止機構を内蔵したハンドル開閉式バイスで切削・研削の超精密加工に適しています。

●Bend force canceller system is equipped in, jaw opening/closing by handle type vise. Suitable for ultra-precision processing of grinding and cutting.

HG50

超精密バイス
Super Precision vise

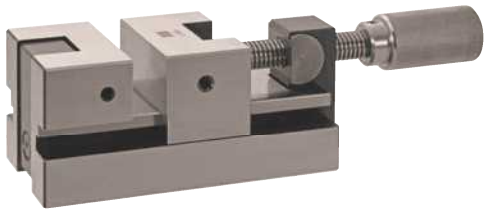

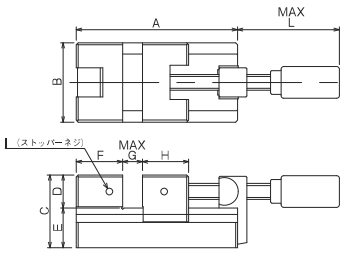

※バイス変形防止機構の説明はP14参照

Size(mm) \ Model	HG50
A	122
B	60
C	55
D	25
E	30
F	35
G	50
H	35
I	M6
L	105
Mass(kg)	2.5

HG80

超精密バイス
Super Precision vise

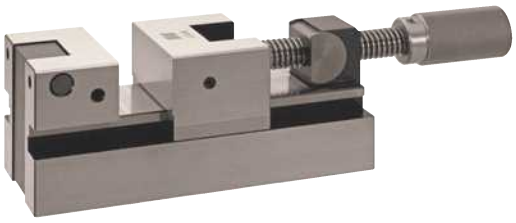

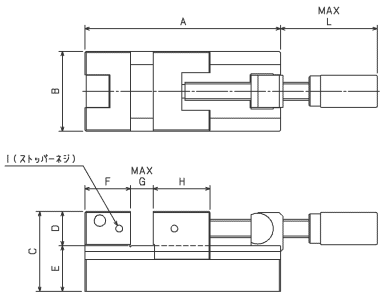

Size(mm) \ Model	HG80
A	172
B	70
C	70
D	30
E	40
F	40
G	80
H	50
I	M6
L	143
Mass(kg)	4.7

HG120

超精密バイス
Super Precision vise

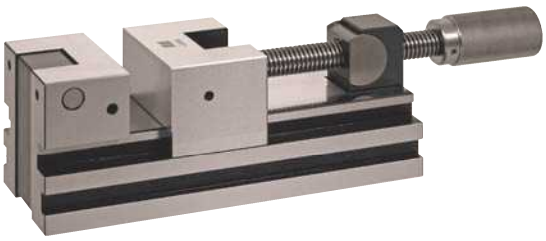

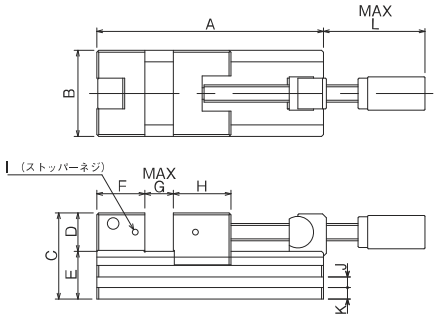

Size(mm) \ Model	HG120
A	237
B	90
C	90
D	40
E	50
F	50
G	120
H	60
I	M6
J(W×D)	12×7
K	12
L	193
Mass(kg)	10.3

バイス変形防止機構
Bend Force Canceler System （ベンドフォースキャンセラーシステム）

ベンドフォースキャンセラーシステム（Bend Force Canceler System）は
HG50/HG80/HG120 に採用されています。

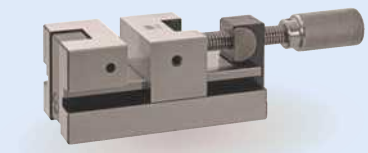
HG50

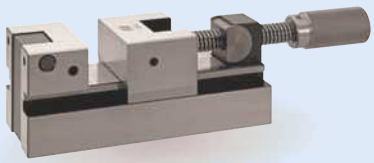
HG80

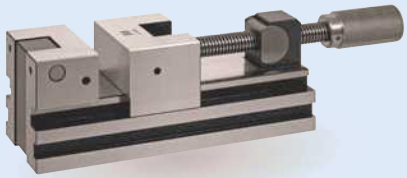
HG120

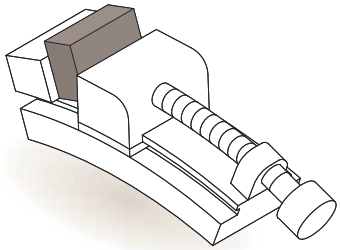

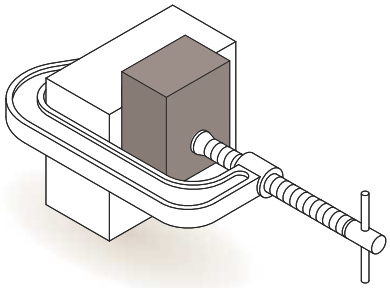

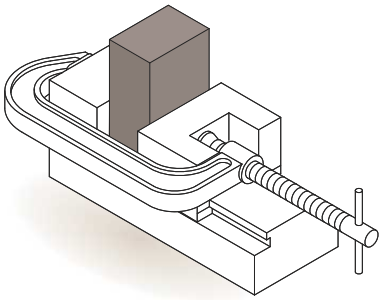

●従来のバイスは、締め付けトルクが過剰となる場合本体プレートに歪みが生じ、精密加工が困難です。

●When over tightening torque is occurred on conventional vises, these bodies may have strain. And it prevents precision processing.

●高精度加工の基本は、マスターブロックとクランプ治具を利用した方法ですが、段取り作業に時間を要します。

●Using master block and clamp jig is basic method for high-precision processing, however, it requires substantial time.

●精密バイスのナットと台形ネジを取り外し、クランプ治具で締め付けることにより、高精度加工が可能となります。

●Remove both of trapezoidal thread and nut from the vise then clamping with jig allows effecting high precision processing.

●精密バイスに独立したクランプ治具を内蔵することにより、締め付け時の変形はクランプ治具部分に集中し、プレートの平行度・直角度に影響しないため、精密加工に適しています。

●Built in independent clamping jig on Vise is good for the precision processing. Because, deformation concentrate on the jig part at clamping, no deformation effect on the palate of parallelism and squareness.

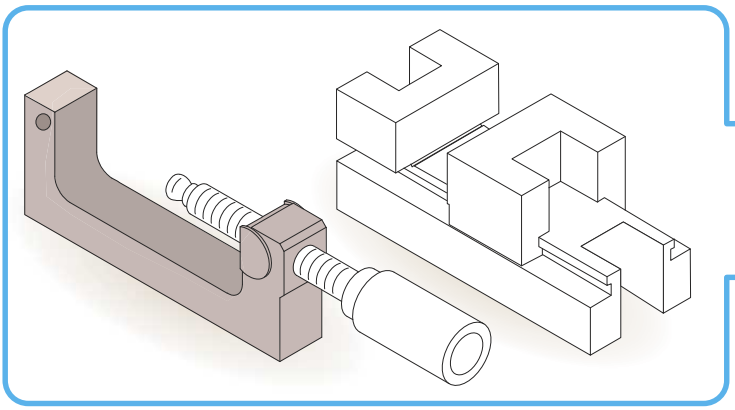

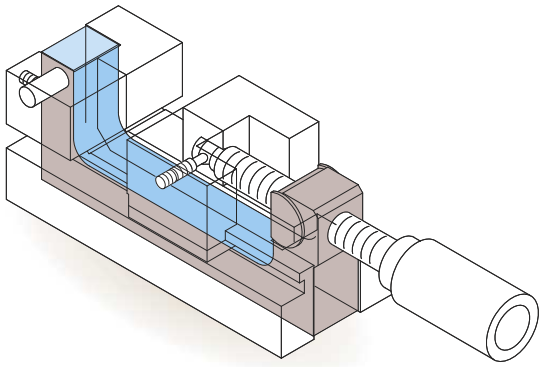

NP・WPシリーズ

NP/WP Series

●高精度の切削・研削・タッピング加工等に幅広くご活用いただけるハンドル開閉式バイスです。

●Jaw opening / closing by handle type vise. Can be used for various purpose of precision processing, grinding, cutting, tapping and so on.

本体の精度 Accuracy	材　質 Material	材質・硬度 Material/Hardened	平行度 Parallelism	直角度 Squareness
	NP30/150・WP80/120・MP30/80/120 NS80D/150D・NS25/50/150/200・WS80/120	SKS材・HRC 60° SKS. HRC60°	0.002/100mm 以内 Within 0.002/100mm	0.005/100mm 以内 Within 0.005/100mm

NP30

精密バイス
Precision vise

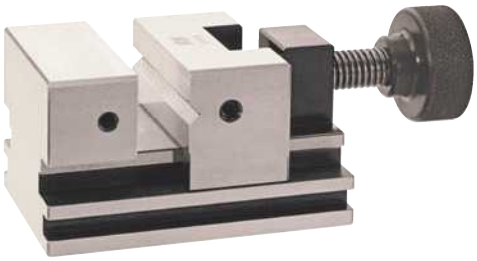

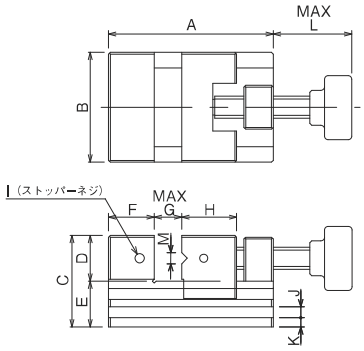

Model / Size(mm)	NP30
A	90
B	60
C	50
D	25
E	25
F	25
G	30
H	30
I	M5
J(W×D)	6×6
K	5
L	58
M	6(90°)
Mass(kg)	1.6

WP80/120

精密バイス
Precision vise

※写真は、WP80
WP80 in the photo

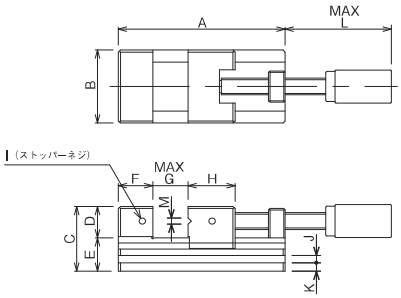

Model / Size(mm)	WP80	WP120
A	160	210
B	70	90
C	62	80
D	30	40
E	32	40
F	33	40
G	80	120
H	45	50
I	M6	M6
J(W×D)	7×7	8×7
K	8	10
L	145	200
M	6(90°)	6(90°)
Mass(kg)	4.0	7.6

NP150

精密バイス
Precision vise

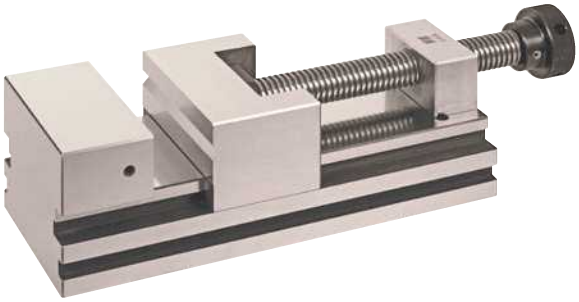

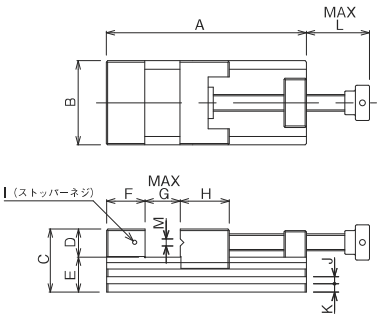

Model / Size(mm)	NP150
A	285
B	120
C	90
D	40
E	50
F	55
G	150
H	70
I	M6
J(W×D)	10×7
K	12
L	196
M	10(90°)
Mass(kg)	17.4

MPシリーズ
MP Series

●クランプのネジ取り付け部と本体が一体構造で、横置きした時の安定度を向上させたハンドル開閉式バイスです。

●Jaw opening / closing by handle type Vise.Clamping screw part and vise body are in one unit structure and it gives horizontal stabilization when lay the vise on its side.

MP30

精密バイス
Precision vise

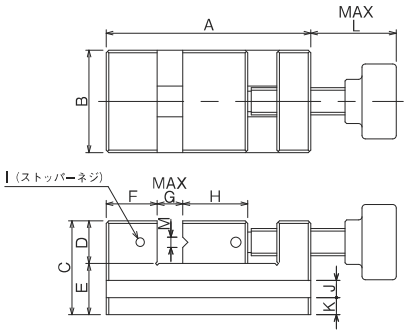

Size(mm) \ Model	MP30
A	120
B	60
C	55
D	25
E	30
F	30
G	30
H	38
I	M5
J(W×D)	10×6
K	10
L	65
M	6(90°)
Mass(kg)	2.3

MP80/120

精密バイス
Precision vise

※写真は、MP80
MP80 in the photo

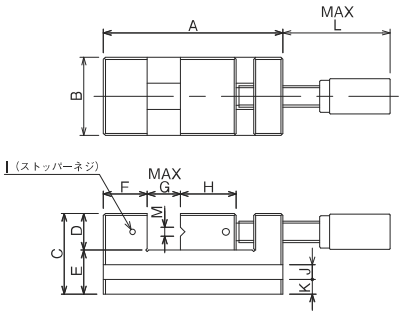

Size(mm) \ Model	MP80	MP120
A	185	250
B	70	90
C	65	80
D	30	35
E	35	45
F	35	45
G	80	120
H	45	55
I	M6	M6
J(W×D)	10×7	10×7
K	12	15
L	145	195
M	6(90°)	6(90°)
Mass(kg)	4.0	8.7

NS-Dシリーズ（ディープジョータイプ）
NS Series(Deep jaw type)

●口金の高さが通常バイスの約2倍あり、クランプ面が広いため、安全で高精度な加工ができるレンチ締めタイプのバイスです。

●Wrench clamping type vise. Jaw height is apprroximately two times higher compared to general one. And this wide jaw face enables to make safety high precision processing.

NS80D/150D

精密バイス
Precision vise

※写真はNS80D
NS80D in the photo

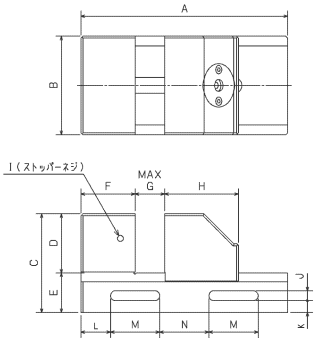

Size(mm) \ Model	NS80D	NS150D
A	210	300
B	100	120
C	100	110
D	60	60
E	40	50
F	55	65
G	80	150
H	75	85
I	M6	M6
J(W×D)	φ10×8	φ12×8
K	12	14
L	30	40
M	50	60
N	50	100
Mass(kg)	11.5	19.5

NS・WSシリーズ

NS/WS Series

●高精度の切削・研削・放電加工など幅広くご活用いただけるレンチ締めタイプのバイスです。

●Wrench clamping type vise. Can be used for various purpose for high precision processing, grinding, cutting, EDM and so on.

NS25/50

精密バイス
Precision vise
クランプ

NS25

NS50

※NS25はV溝が縦方向にのみ有り。(移動ジョー)
NS25 has a lengthwise v groove only.(Removable jaw)
※NS25は前後にクランプ溝（長穴）を設けています。
NS25 has a clamp groove in the front and back.(Elongated hole)

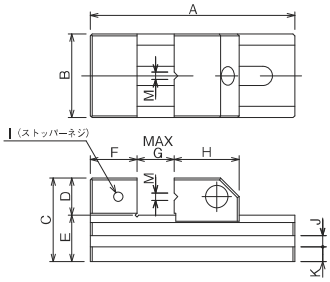

Size(mm) \ Model	NS25	NS50
A	75	110
B	34	45
C	35	45
D	15	20
E	20	25
F	20	25
G	25	50
H	30	35
I	M4	M5
J(W×D)	φ8×4	6×6
K	6（縦V）	8（横V）
M	6(120°)	4(90°)
Mass(kg)	0.38	1.0

WS80/120

精密バイス
Precision vise
クランプ

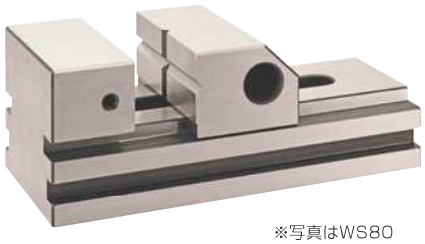

※写真はWS80
WS80 in the photo

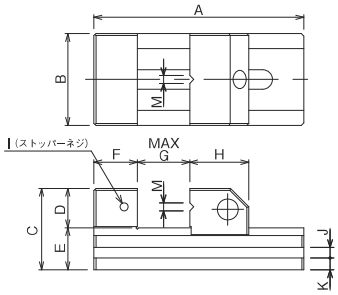

Size(mm) \ Model	WS80	WS120
A	160	210
B	70	90
C	62	80
D	30	40
E	32	40
F	33	40
G	80	120
H	45	50
I	M6	M6
J(W×D)	8×7	10×7
K	9	12
M	6(90°)	6(90°)
Mass(kg)	3.0	5.8

NS150/200

精密バイス
Precision vise
クランプ

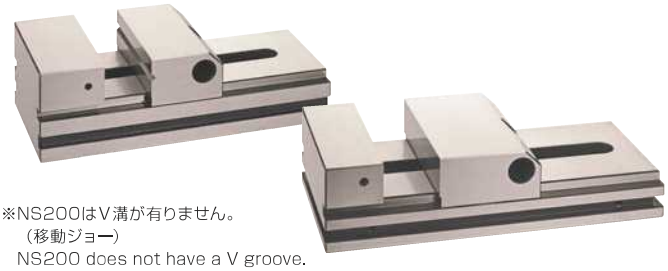

※NS200はV溝が有りません。
（移動ジョー）
NS200 does not have a V groove.
(Removable jaw)

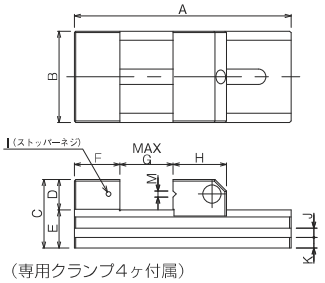

（専用クランプ4ヶ付属）
4pcs of dedicted clamp are attached

Size(mm) \ Model	NS150	NS200
A	285	370
B	120	175
C	90	95
D	40	45
E	50	50
F	60	60
G	150	200
H	70	110
I	M6	M8
J(W×D)	12×7	12×10
K	14	14
M	8(90°)	-
Mass(kg)	13.5	28.7

クランプ (Clamp)

●精密バイス・精密ステンレスバイスをMC、NCでご使用になる場合、J.A.M.バイス専用のクランプを販売しております。詳しくは、P34をご参照お願いします。

●Dedicated JAM vise clumps are available to use precision vise and precision stainless vise with MC and NC. For the details, please refer to page 34.

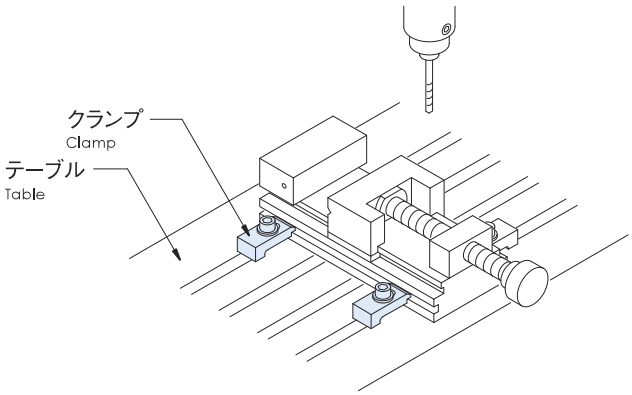

角度バイスシリーズ
Sine vice Series

●サインバー方式の精密バイスです。
●角度設定が必要な研削加工に適しています。

●Sine bar style of precision vise.
● Suitable for grinding processing which need angle set-up.

	型　式 Model	材質・硬度 Material/Hardened	平行度 Parallelism	直角度 Squareness	角度誤差 Angle tol.
本体の精度 Accuracy	V・VC・L	SKS材・HRC 60° SKS.HRC60°	100mm につき 0.002mm 以内 Within 0.002/100mm	100mm につき 0.005mm 以内 Within 0.005/100mm	15 秒以内 Within 15sec
	CSV				20 秒以内 Within 20sec

V50/100/150

精密サインバイス
Precision sine vise


V50


V100

※写真は、V50、V100。
V50, V100 in the photo.

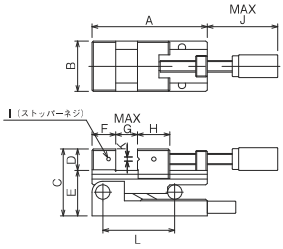

Size(mm) \ Model	V50	V100	V150
A	100	160	210
B	50	70	90
C	75	93	113
D	25	30	40
E	50	63	73
F	25	33	40
G	40	80	120
H	30	45	50
I	M5	M6	M6
J	66	145	200
K	6(90°)	6(90°)	6(90°)
L	50	100	150
Max angle	45°	45°	45°
Mass(kg)	2.7	5.3	11.0

VC100

精密サインバイス
Precision sine vise

●研削加工時に砥石との干渉を防止するため、クランプハンドルの位置が加工物の下にくる構造になっています。

●In order to avoid interference to grinding wheel, the clamp handle is placed under work piece.

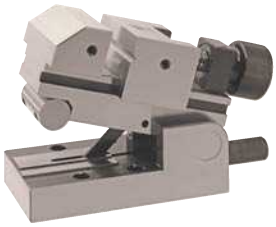

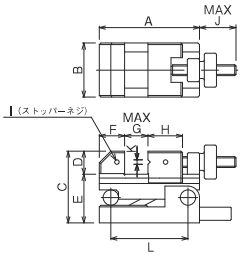

Size(mm) \ Model	VC100
A	130
B	70
C	93
D	30
E	63
F	33
G	50
H	45
I	M6
J	62
K	6(90°)
L	100
Max angle	45°
Mass(kg)	4.5

L50

精密サインバイス
Precision sine vise

●横方向に角度がでる構造になっています。

●Can be get horizontal angle.

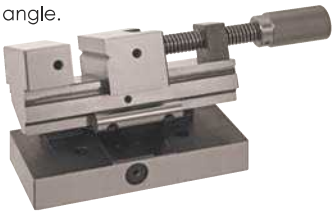

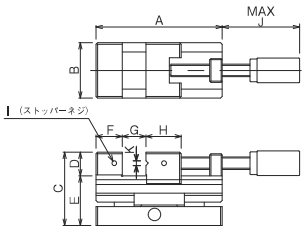

※ローラー間ピッチ：50mm

Size(mm) \ Model	L50
A	160
B	75
C	93
D	30
E	63
F	33
G	80
H	45
I	M6
J	145
K	6(90°)
L	—
Max angle	45°
Mass(kg)	5.3

CSV100

複角度サインバイス
Conpound sine vise

●サインバー方式の精密バイスで直交する二方向の角度設定ができます。

●Sine bar style precision vise. Can set the angle at two directions which go straight angularly.

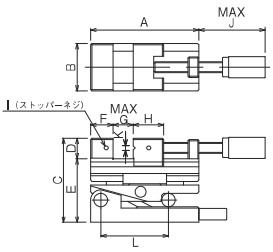

Size(mm) \ Model	CSV100
A	160
B	75
C	124
D	30
E	94
F	33
G	80
H	45
I	M6
J	145
K	6(90°)
L	100
Max angle	各45°
Mass(kg)	7.4

「サイン表の読み方」は、P6をご参照下さい。　Refer to p.6 as to the explanation of ‘ sign table’.

サインプレートシリーズ
Sine plate Series

●サインバー方式の補助プレート　　●Sine bar style of auxiliary plate.

本体の精度 Accuracy	型　式 Model	材質・硬度 Material/Hardened	平行度 Parallelism	直角度 Squareness	角度誤差 Angle tol.
	SP・MSP	SKS材・HRC 60° SKS.HRC60°	100mm につき 0.002mm 以内 Within 0.002/100mm	100mm につき 0.005mm 以内 Within 0.005/100mm	15 秒以内 Within 15sec
	CSP・MCP				20 秒以内 Within 20sec

SP150

精密サインプレート
Precision sine plate

●サインバー方式の補助プレートで、タップ穴と側面ストッパーを利用してプレート面上に加工物が固定できます。

●Sine bar style of auxiliary plate. Work piece can be fixed on plate surface by tap holes and stoppers on side.

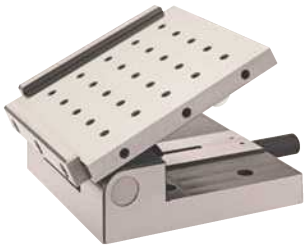

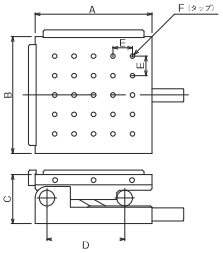

Model / Size(mm)	SP150
A	150
B	150
C	63
D	100
E	25
F	M6
Max angle	45°
Mass(kg)	7.6

MSP75/150

マグネット付サインプレート
Magnetic sine plate

●サインバー方式の補助プレートに永磁チャックを搭載しています。

●Sine bar style plate. Magnetic chuck is adapted for the plate.

MSP75

MSP150

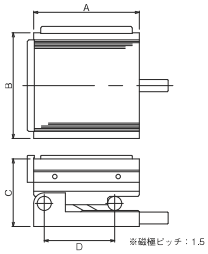

Model / Size(mm)	MSP75	MSP150
A	75	150
B	100	150
C	70	81
D	50	100
Max angle	45°	45°
Mass(kg)	4.0	12.0

MSP75H

マグネット付サインプレート
Magnetic sine plate

●超マイクロピッチ仕様の永磁チャックを搭載しています。
●マグネット吸着力が従来機より約25%向上しています（当社比）。

●Mounted ultra-micro pitch of permanent magnet.
●Improved approx.25% of magnet power compare to JAM existing lines.

MSP75H

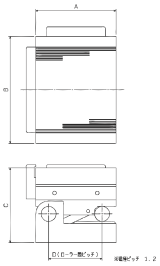

Model / Size(mm)	MSP75H
A	75
B	100
C	70
D	50
Max angle	45°
Mass(kg)	4.0

MCP150/CSP150

複角度サインプレート
Compound sine plate

●直交する2方向の角度設定ができるサインバー方式の補助プレートです。
●MCPは永磁チャック搭載型です。

●Sine bar style plate. Can set the angle at two directions which go straight angularly.
●MCP type, Permanently magnet chuck is adapted.

MCP150

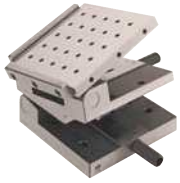

CSP150

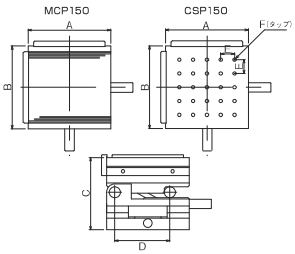

Model / Size(mm)	MCP150	CSP150
A	150	150
B	150	150
C	116	98
D	100	100
E	—	25
F	—	M6
Max angle	各45°	各45°
Mass(kg)	16.5	11.3

精密バイス

「サイン表の読み方」は、P6をご参照下さい。　Refer to p.6 as to the explanation of ' sign table'.

本体の精度 Accuracy	バイス 型　式 Model	バイス 平行度 Parallelism	バイス 直角度 Squareness	スイベル本体 Swivel base
	TDP80・TDV100	100mm につき 0.002mm 以内 Within 0.002/100mm	100mm につき 0.005mm 以内 Within 0.005/100mm	副尺３分 3 minute vernier
	TDP120・150・TDH150			副尺５分 5 minute vernier

TDP80/120/150/TDH150 (油圧バイス)

精密二次元バイス
Precision two dimension vise

●バイスを360° 旋廻、45° 傾斜させることができるため、複雑な切削・研削・彫刻加工などに活用できます。

●The vise can be made swivel 360 and angle 45. Suitable for complex work at cutting, grinding, carving and so on.

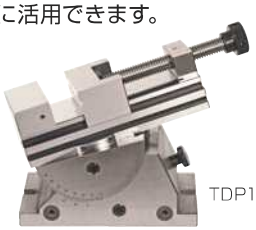

TDP150

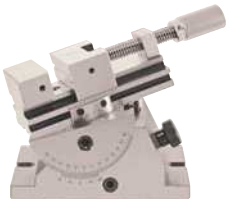

TDP80/TDP120
※写真はTDP80

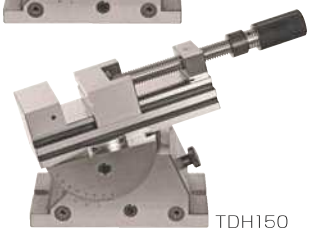

TDH150

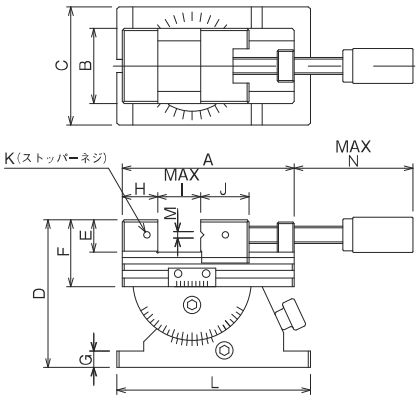

Size(mm) \ Model	TDP80	TDP120	TDP150	TDH150
A	160	210	285	285
B	70	90	120	120
C	110	130	160	160
D	137	175	210	210
E	30	40	40	40
F	62	80	90	90
G	15	20	25	25
H	33	40	55	55
I	80	120	150	150
J	45	50	70	70
K	M6	M6	M6	M6
L	180	230	270	270
M	6(90°)	6(90°)	10(90°)	10(90°)
N	145	200	196	275
Clamp	M10用	M12用	M16用	M16用
Mass(kg)	11.1	22.0	43.0	43.3

TDV100

精密三次元バイス
Precision three dimension vise

●旋回・傾斜機構を備えたスイベル台に精密サインバイスを搭載したモデルで、三次元加工が可能です。

●Sine vise equipped on table type, the table has swivel and angle function. Can be done three dimension processing.

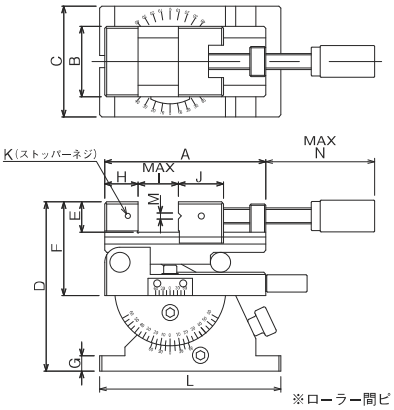

※ローラー間ピッチ：100

Size(mm) \ Model	TDV100
A	160
B	70
C	110
D	168
E	30
F	93
G	15
H	33
I	80
J	45
K	M6
L	180
M	6(90°)
N	145
Clamp	M10用
Max angle	45°
Mass(kg)	12.4

TDT300

精密二次元テーブル
Precision two dimension tables

本体の精度 Accuracy	
テーブル平行度 Table Parallelism	100mm につき 0.005mm 以内 Within 0.005/100
スイベル角度 Swivel angle	副尺５分 5 minute vernier
テーブル回転角度 Table ratate angle	副尺５分 5 minute vernier

●旋回・傾斜機構を備えたスイベル台にT溝付きテーブルを搭載したモデルです。
●切削、研削、彫刻加工などに幅広くご活用いただけます。

●Mounted T-grooved table on the pedestal which has swivel and angle function.
●Can be used for various purpose, cutting, grinding, carving and so on.

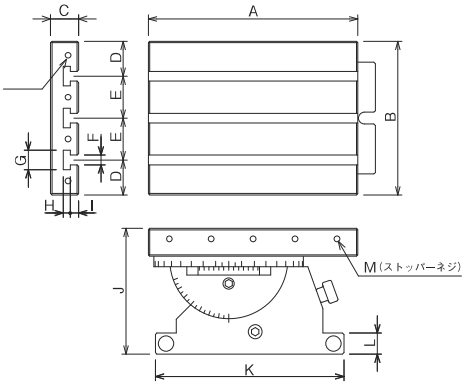

Size(mm) \ Model	TDT100
A	300
B	220
C	40
D	50
E	60
F	14
G	28
H	10
I	12
J	175
K	270
L	25
M	M8
Clamp	M16用
Mass(kg)	47.0

精密NC.MC用バイス

Vise for Precision NC/MC

SKS製全面焼入れ処理で耐摩耗性に優れ、経年変化のない
高精度小型マシニングセンター搭載用バイスです。

Vise for high precision small machining center. Made from SKS. Full hardened and excellent in abrasion resistance.

形　式 Model	材質 Meterial	精　度 Accuracy	
	硬度 Hardened	ベッド面の平行度 Parallelism	固定口金面の直角度 Squareness
UP120F UP150F HP150 HP175	SKS 材 HRC60°	0.002mm /100mm 以内 Within 0.002/ 100mm	0.005mm /100mm 以内 Within 0.005/ 100mm

UPシリーズ

UP Series

●バイス本体はSKS全面焼入れ処理を施した一体型フレームの採用により、高精度・高剛性のバイスに仕上げられています。

● Body all- in-one frame, made from full hardened SKS are finished in high precision / high stiffness.

UP120F/150F

精密NC.MC用バイス
Vise for Precision NC/MC

UP120F

UP150F

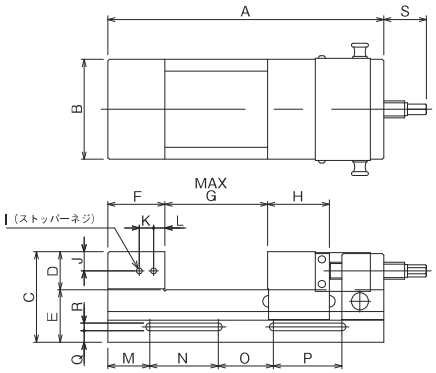

付属品
・ラチェットハンドル ×1
・ワークストッパ ×1
・クランプキット ×4

Size(mm) \ Model	UP120F	UP150F
A	290	340
B	105	120
C	95	110
D	40	45
E	55	65
F	60	70
G	120	150
H	65	75
I	M6	M6
J	20	22
K	15	15
L	12	12
M	40	40
N	80	100
O	50	60
P	80	100
Q	12	12
R	8	10
S	58	63
Mass(kg)	18.0	28.0

サイドロックピン方式

Side lock pin System

UP120F/UP150F

マシニングセンターへの取り付けを容易にするためにクランプボルトの突出を抑え、サイドロックピンの位置決め穴を選択することにより、移動ジョーの位置をすばやく変えることが可能です。

To ease vise set-up to MC, the clump bolt ejection is minimized . Movable jaw of quick positioning can be done by choosing side lock pin of position.

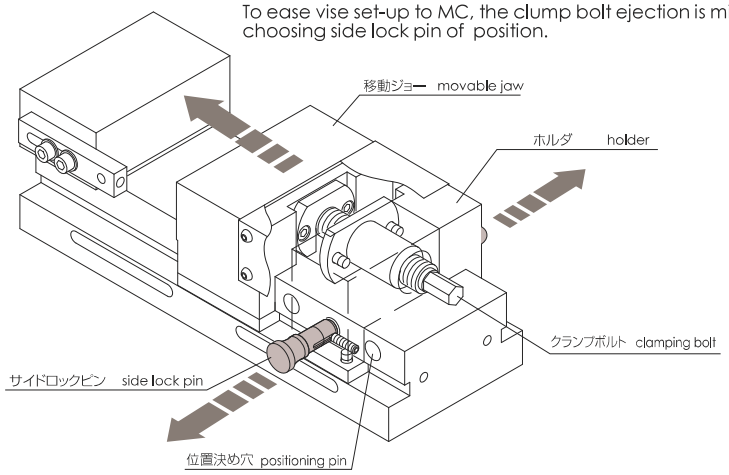

付属品（クランプキット）

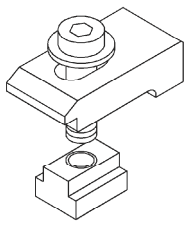

HPシリーズ 油圧バイス

HP Series (Hydraulic vise)

●油圧機構内蔵型精密バイスです。

●Hydraulic system is equipped in type vise.

HP150

精密油圧バイス
Precision hydraulic vise

●最大締付け力は14.7kNで、切削・研削加工に幅広くご活用いただけます。

●The max.clamping force is 14.7kN, can be used various purpose for grinding and cutting.

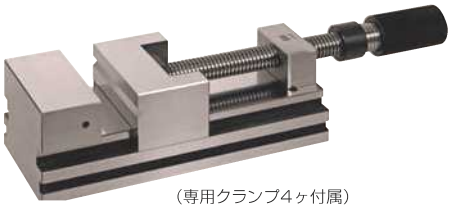

（専用クランプ4ヶ付属）
4pcs of dedicted clamp are attached

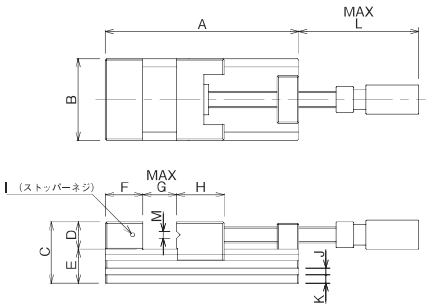

最大締付け力 14.7kN
Max.clamping forces: 14.7kN

Size(mm) \ Model	HP150
A	285
B	120
C	90
D	40
E	50
F	55
G	150
H	70
I	M6
J(W×D)	10×7
K	12
L	275
M	10(90°)
Mass(kg)	17.7

HP175

大型精密油圧バイス
Precision hydraulic vise

●最大締付け力は29.4kNで、切削・研削加工に幅広くご活用いただけます。

●The max.clamping force is 29.4kN, can be used various purpose for grinding and cutting.

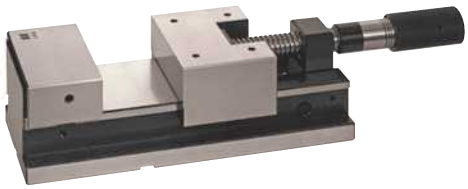

（専用クランプ4ヶ付属）
4pcs of dedicted clamp are attached

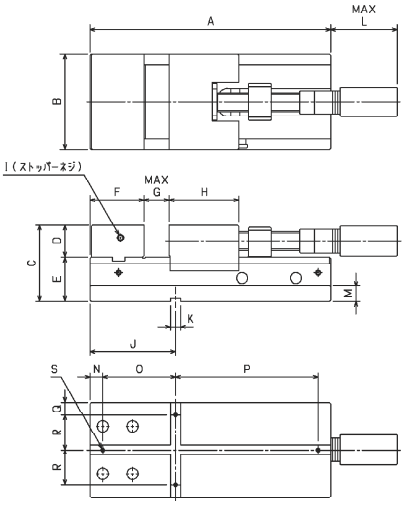

Size(mm) \ Model	HP175
A	380
B	150
C	120
D	50
E	70
F	83
G	175
H	110
I	M10
J	135
K	16
L	240
M	24
N	20
O	115
P	225
Q	20
R	55
S	M6
Mass(kg)	34.5

油圧機構

Hydraulic mechanism

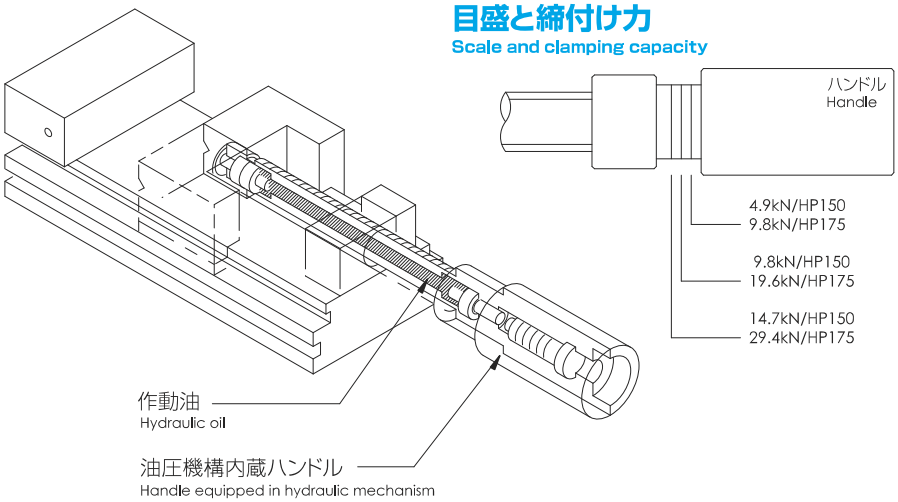

EF150-2JF/3JF/4JF

（2 連）（3 連）（4 連）

精密NC.MC用並列バイス

Precision parallel vises for NC, MC

●口金を開いたときにハンドルが突出しない構造の高精度マシニングセンター用多連バイスです。
●ダウンホールド機構を内蔵し、締め付け時のワークの浮き上がりを抑えるため、高精度な切削・タッピング加工に適しています。

●Multiple jaw vise for high precision machining center. When jaw is opened, no stick out handle.
●Down-Hold mechanism to prevent work piece rising at clamping is installed in. Well suited to high precision processing at cutting, grinding and tapping.

型　式 Model	材質・硬度 Hardened	精　度 Accuracy	
		ベッド面の平行度 Parallelism	固定口金面の直角度 Squareness
EF150-2JF	ベース / HRC50° クランプ / HRC60°	0.005mm /100mm 以内 Within 0.005/ 100mm	0.005mm /100mm 以内 Within 0.005/ 100mm
EF150-3JF			
EF150-4JF			

EF150-2JF

付属品
ワークストッパ ×2
ガイドブロック(14mm･18mm) ×2
クランプキット ×4
ソケット(13mm) ×1
エクステンションバー ×1
ラチェットハンドル ×1
ソケットアダプタ ×2

EF150-3JF

付属品
ワークストッパ ×3
ガイドブロック(14mm･18mm) ×2
クランプキット ×4
ソケット(13mm) ×1
エクステンションバー ×1
ラチェットハンドル ×1
ソケットアダプタ ×3

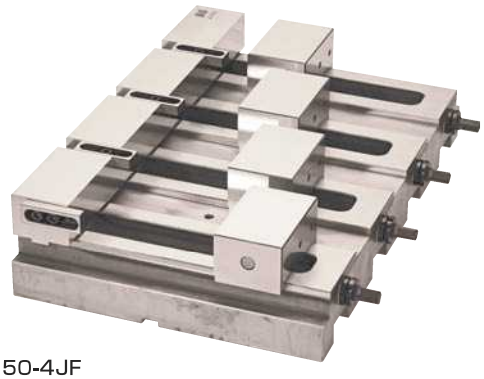

EF150-4JF

付属品
ワークストッパ ×4
ガイドブロック(14mm･18mm) ×2
クランプキット ×4
ソケット(13mm) ×1
エクステンションバー ×1
ラチェットハンドル ×1
ソケットアダプタ ×4

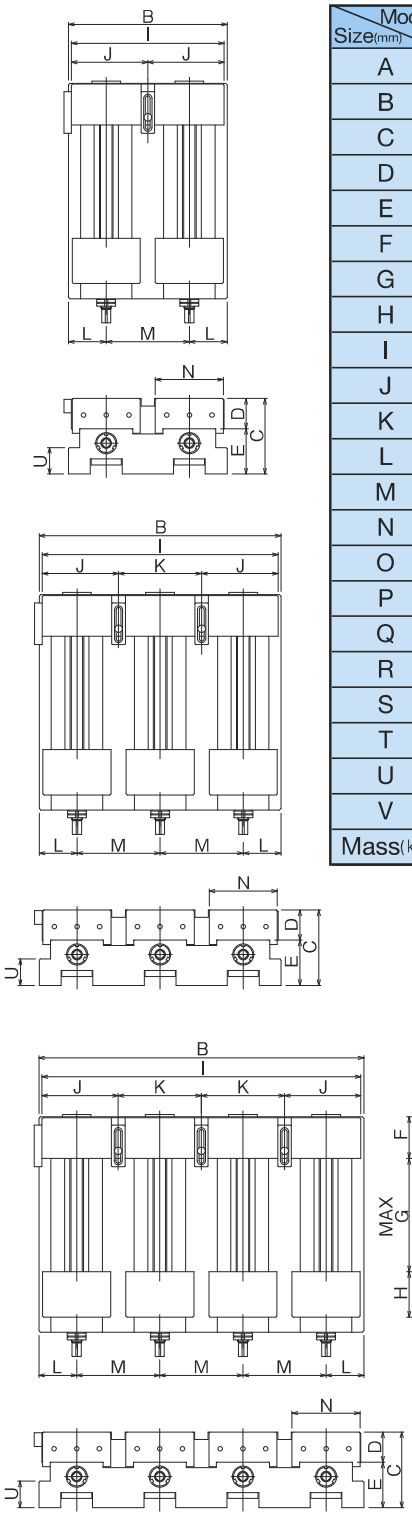

Model / Size(mm)	EF150-2JF	EF150-3JF	EF150-4JF
A	285	285	285
B	210	320	430
C	100	100	100
D	40	40	40
E	60	60	60
F	55	55	55
G	150	150	150
H	60	60	60
I	202	312	422
J	101	101	101
K	-	110	110
L	50	50	50
M	110	110	110
N	90	90	90
O	130	130	130
P	14	14	14
Q	10	10	10
R	15	15	15
S	10	10	10
T	M6	M6	M6
U	35	35	35
V	32	32	32
Mass(kg)	32.5	49.0	65.0

PF280/440/600/390

（2 連）　（3 連）　（4 連）　（5 連）

精密NC.MC用並列バイス

Precision parallel vises for NC, MC

クランプ

●レンチ締めタイプの高精度マシニングセンター用多連バイスです
●クランプ力が45度斜め下方向に働き、ワークの浮き上がりを抑え、高精度な切削、タッピング加工などに適しています。

●Wrench clamping, multiple jaw type vice for high precision machining center.
●Clamping force works to 45degree obliquely downward and it prevents the work piece from rising.　Well suited to high precision processing at cutting and tapping.

型　式 Model	材質・硬度 Hardened	精　度 Accuracy	
		ベッド面の平行度 Parallelism	固定口金面の直角度 Squareness
PF280	ベース / HRC50°	0.005mm /100mm 以内	0.01mm /100mm 以内
PF440			
PF600	クランプ / HRC60°	Within 0.005/ 100mm	Within 0.01/ 100mm
PF390			

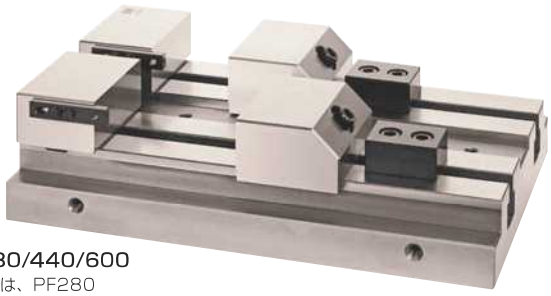

PF280/440/600
※写真は、PF280
PF280 in the photo

PF390

Size(mm) \ Model	PF280	PF440	PF600	PF390
A	450	450	450	380
B	310	460	610	430
C	95	95	95	70
D	210	210	210	204
E	78	78	78	64
F	50	50	50	40
G	70	70	70	50
H	40	40	40	30
I	120	120	120	70
J	30	30	30	15
K	70	70	70	40
L	310	310	310	300
M	M12	M12	M12	M8
N	M12	M12	M12	M8
O	M6	M6	M6	M5
P	50	50	50	50
Q	280	280	280	230
R	M12	M12	M12	M12
S	26	26	26	18
T	M12	M12	M12	M12
U	–	–	–	255
Mass(kg)	70.0	114.0	158.0	67.0

PF280/440/600

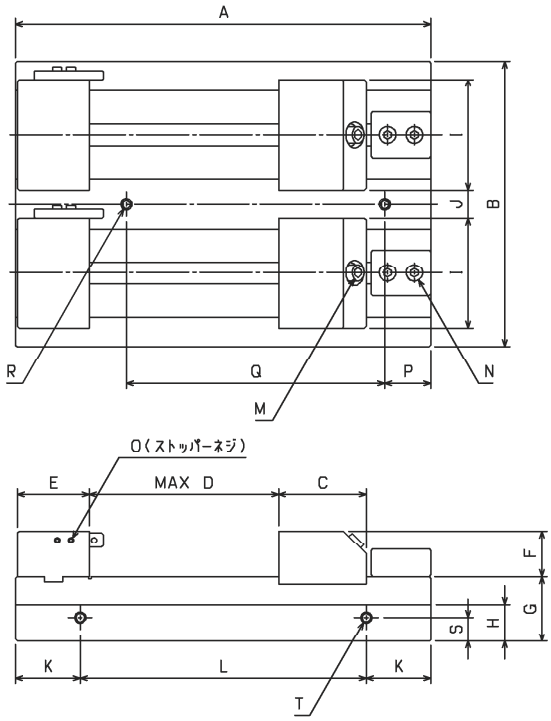

PF390

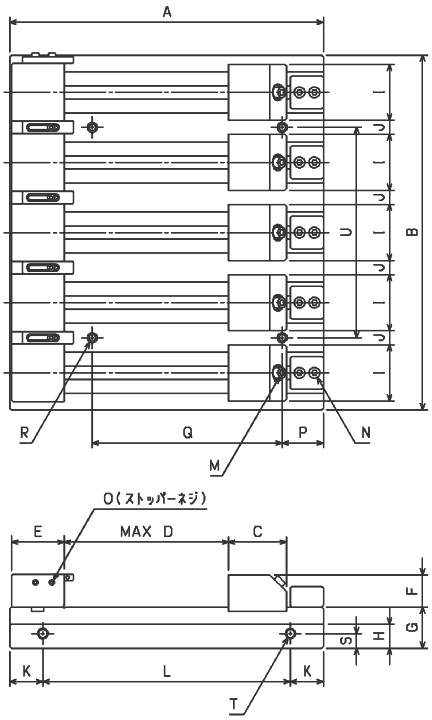

両締めバイスシリーズ

Both side clamping system vise Series

精密バイスの技術を取り入れて実現した高精度マシニングセンター用両締めバイス　MFシリーズ。繰り返し位置決め精度は、0.005以内です。

● With the technique of the precision vice taken, here is realized the high-precision machining center-use both side clamping ice system. The MF series, the repeated positioning is within 0.005 in system.

MF60W-SL/MF100W-SL

両締めバイス
Both side clamping system vise

●当社独自の構造で中央位置ではベッド面がフラット面となり、加工物を安定して搭載できます。
●移動ジョーに傾斜面を付けて工具との干渉を抑えたデザインにしています。
●バイス本体と同材質、同熱処理された口金プレートが付属しています。

●Our original make at the center of which the bed side being the flat one; you can put processing goods here in safety.
●By adding a tilt at its movement Joe, it makes design to suppress intervention from the tool.
●Just like the vice main body, here is the cap plate (staged) of the same material and the same heat–treated attached in addition.

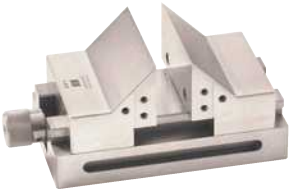

MF60W-SL

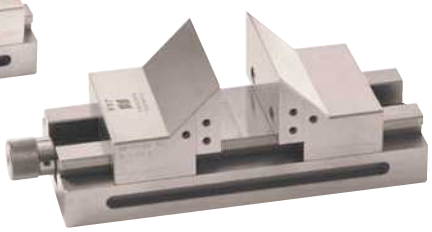

MF100W-SL

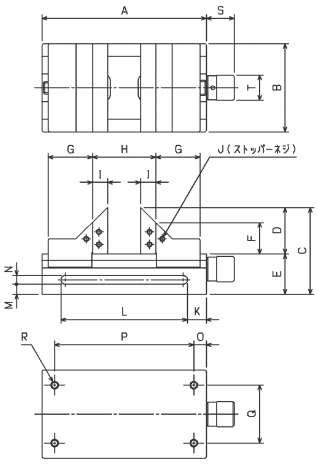

Size(mm) \ Model	MF60W-SL	MF100W-SL
A	130	180
B	70	70
C	69	69
D	37	37
E	32	32
F	25	25
G	35	40
H	25～60	25～100
I	12	12
J	M4	M4
K	15	20
L	100	140
M	8	8
N(W×D)	7×8	7×8
O	10	17
P	110	146
Q	46	46
R	M6	M6
S	22	22
T	φ20	φ20
Mass(kg)	2.7	3.5

工具干渉抑止

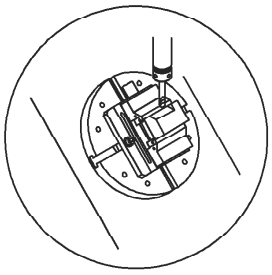

オプション表

OPTION

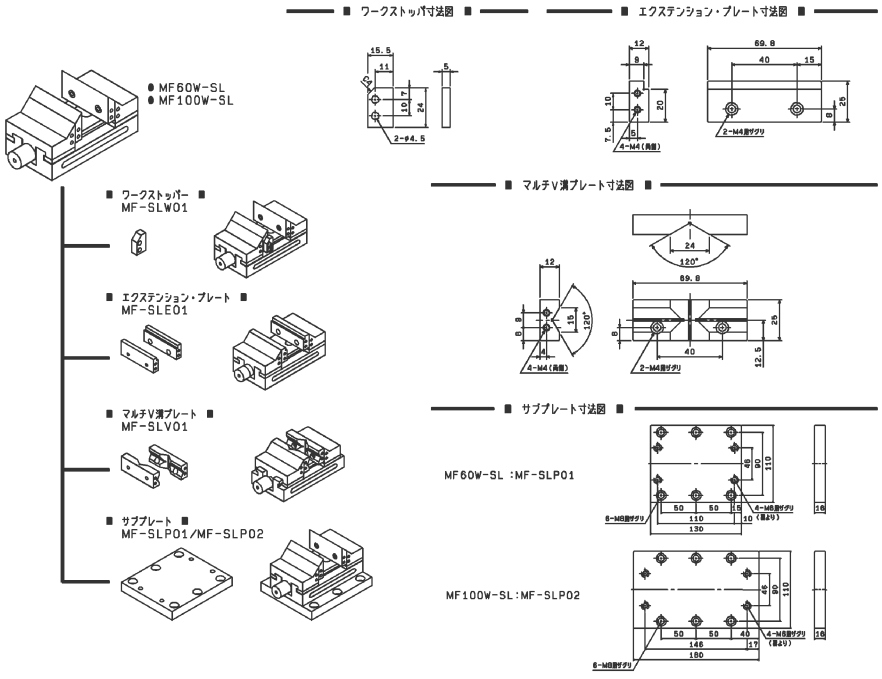

本体の精度 Accuracy	型　式 Model	材質 Material	硬度 Hardened	ベッド面の平行度 Parallelism	口金面の直角度 Squareness	質 量 Mass
	MF60W-SL	特殊ステンレス鋼 Proprietary stainless steel	HRC57°	0.002mm/100mm 以内 Within 0.002/100mm	0.005mm/100mm 以内 Within 0.005/100mm	2.7kg
	MF100W-SL					3.5kg
	MF160W					18.5kg

MF160W

両締めバイス
Both side clamping system vise

●当社独自の構造で中央位置ではベッド面がフラット面となり、加工物を安定して搭載できます。
●バイス本体と同材質、同熱処理された口金プレートが付属しています。

●JAM original structure gives a bed face flat and it can be mounted work piece stability.
●Made of same material of vise body and also same heat-treated cap plates are attached as accessory.

Size(mm) \ Model	MF160W
A	305
B	120
C	105
D	45
E	60
F	72.5
G	25～160
H	30
I	M6
J(W×D)	12×7
K	12
L	15
M	30
N	φ45
Mass(kg)	18.5

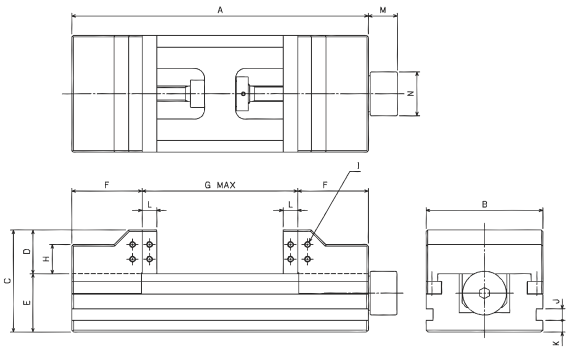

※締め付け管理が必要な場合はオプションのトルクレンチをご使用ください。
*Use torque wrench (option) when it needs clamping management.

工具干渉抑止

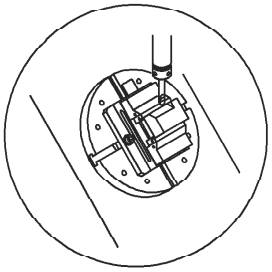

オプション表 OPTION

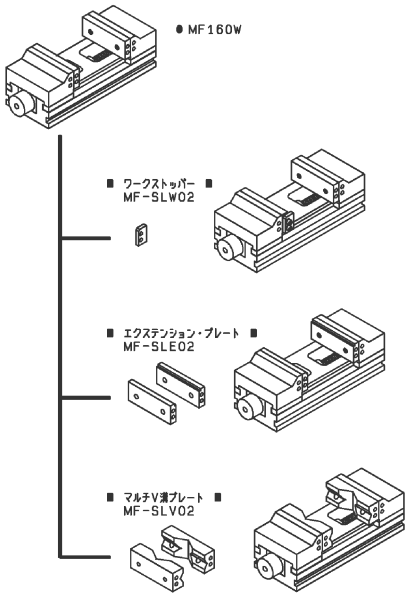

■ ワークストッパ寸法図 ■

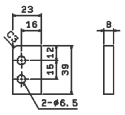

■ エクステンション・プレート寸法図 ■

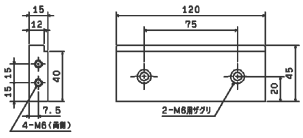

■ マルチV溝プレート寸法図 ■

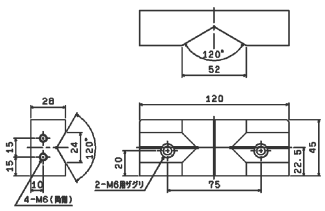

本体の精度 Accuracy	型　式 Model	材質 Material	硬度 Hardened	ベッド面の平行度 Parallelism	口金面の直角度 Squareness	質 量 Mass
	MF60WC	特殊ステンレス鋼 Proprietary stainless steel	HRC57°	0.002mm/100mm 以内 Within 0.002/100mm	0.005mm/100mm 以内 Within 0.005/100mm	2.0kg
	MF60W					2.9kg
	MF100W					3.7kg

MF60WC

両締めバイス
Both side clamping system vise

●当社独自の構造で中央位置ではベッド面がフラット面となり、加工物を安定して搭載できます。
●バイス本体と同材質、同熱処理された口金プレートが付属しています。

●JAM original structure gives a bed face flat and it can be mounted work piece stability.
●Made of same material of vise body and also same heat-treated cap plates are attached as accessory.

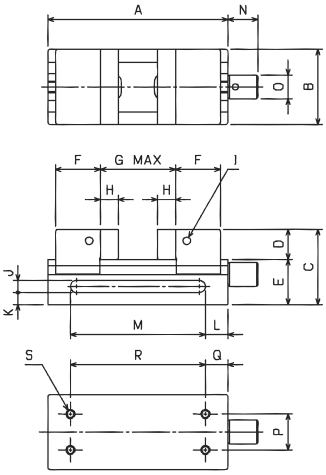

Size(mm) \ Model	MF60WC
A	120
B	50
C	50
D	20
E	30
F	30
G	20～60
H	12
I	M5
J(W×D)	8×6
K	8
L	15
M	90
N	20
O	φ16
P	24
Q	15
R	90
S	M6
Mass(kg)	2.0

MF60W/100W

両締めバイス
Both side clamping system vise

●当社独自の構造で中央位置ではベッド面がフラット面となり、加工物を安定して搭載できます。
●バイス本体と同材質、同熱処理された口金プレートが付属しています。

●JAM original structure gives a bed face flat and it can be mounted work piece stability.
●Made of same material of vise body and also same heat-treated cap plates are attached as accessory.

MF60W

MF100W

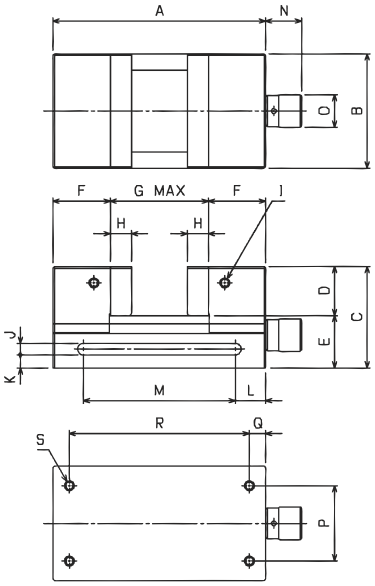

Size(mm) \ Model	MF60W	MF100W
A	130	180
B	70	70
C	62	62
D	30	30
E	32	32
F	35	40
G	25～60	25～100
H	13	13
I	M6	M6
J(W×D)	7×6	7×6
K	8	8
L	15	20
M	100	140
N	22	22
O	φ20	φ20
P	46	46
Q	10	17
R	110	146
S	M6	M6
Mass(kg)	2.9	3.7

締め付け力
Clamping force

WF60WC

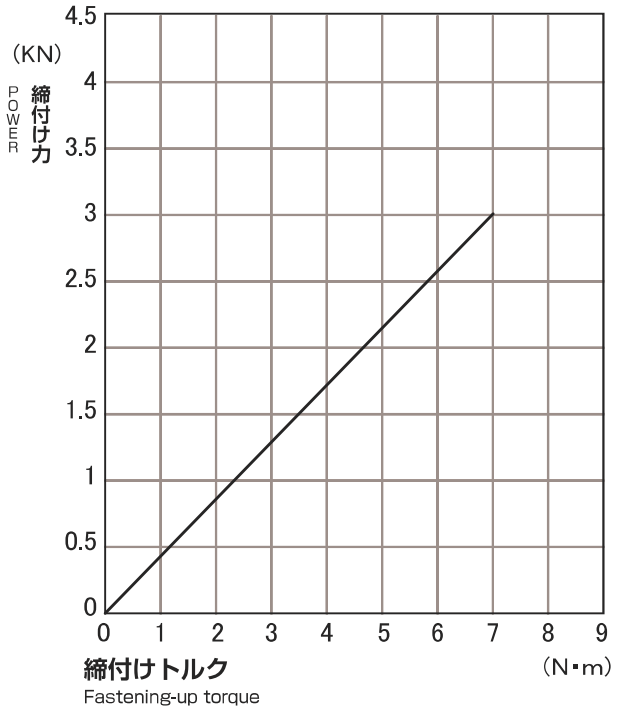

MF60W/MF100W/MF60W-SL/MF100W-SL

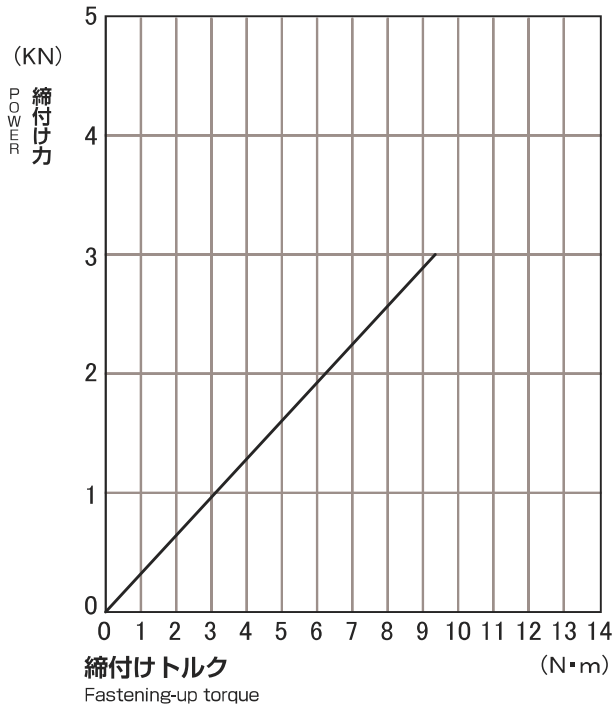

MF160W

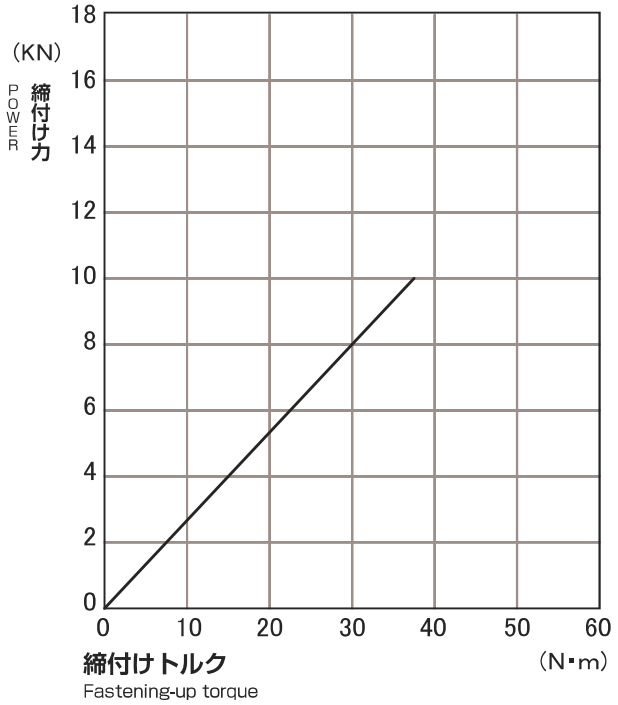

⚠ 注意 attention

①バイスの設置方法やハンドル締め付けの緩急によっては締め付け力特性がグラフと異なる場合があります。予めご了承ください。

②グラフに示す締め付け力の範囲でお使いください。

③締め付け管理が必要な場合はオプションのトルクレンチをご使用ください。

①Clamping force may be different from chart in case of vise setting or handling.

②Use it in range of clamping force on chart.

③Use torque wrench (option) when it needs clamping management.

精密多連バイス MV シリーズ
(MV series-Precision multiple jaw vises)

※受注生産品
made to order

MV803/MV804/MV805/MV1203/MV1204/MV1205
（3 連）（4 連）（5 連）（3 連）（4 連）（5 連）

精密多連バイス
Precision muttiple jaw vise

NC・MC を高精度にサポートします。Supports NC/MC in hIgh precision.

特長 FEATURES

●パレット材質は高強度調質鋼。高精度研削仕上げです。
●NC/MCによる高精度な切削・タッピング加工に適しています。
●MCにあわせてパレットとバイスの組み合わせが可能です。
●パレットチェンジャー搭載用に並列仕様対応も可能です。

●Pallet made from well tempered high-strength steel. High precision grinding finish.
●Suitable for highly precise grinding and tapping processing with NC/MC.
●According to MC, make vise and pallet of combination is possible.
●For pallet changer use, parallel vise handling is also available.

バイス本体の精度 Accuracy		
型　式 Model	WS・WP・MP	HG
	EW	
材質・硬度 Material Hardened	SKS材・HRC60° SKS. HRC60°	
	特殊ステンレス鋼・HRC57° Proprietary stainless steel	
平　行　度 Parallelism	100mm につき 0.002mm 以内 Within 0.002/100mm	
直　角　度 Squareness	0.005/100mm 以内 Within 0.005/100mm	0.003/100mm 以内 Within 0.003/100mm

パレット精度 Accuracy	
平　行　度 Parallelism	100mm につき 0.002mm 以内 Within 0.002/100mm

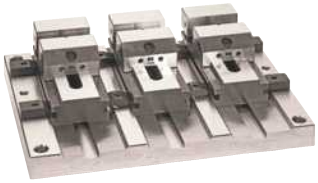

※写真は MV803WS

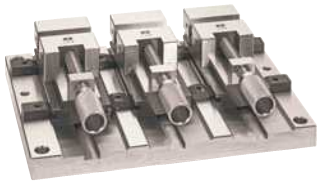

※写真は MV803WP

■品番体系

MV □ □ □

口開き（mm）
・80
・120

連数
3・4・5

精密バイス型式
・WSタイプ　・WPタイプ
・MPタイプ　・HPタイプ
・EWタイプ

多連パレット寸法図

MV803（3 連）

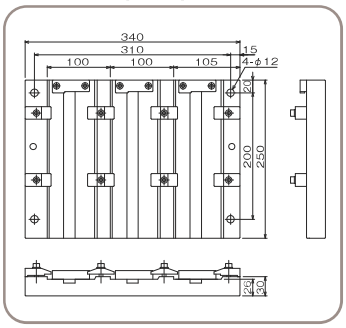

MV803WS(28kg)　MV803WP(31kg)
MV803MP(31kg)　MV803HG(33.1kg)
MV803EW(29.5kg)

MV804（4 連）

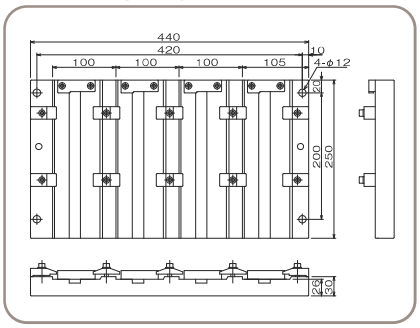

MV804WS(37kg)　MV804WP(41kg)
MV804MP(41kg)　MV804HG(43.8kg)
MV804EW(39kg)

MV805（5 連）

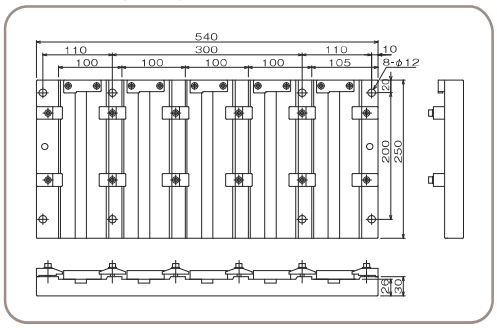

MV805WS（44.5kg）　MV805WP（49.5kg）
MV805MP（49.5kg）　MV805HG（53kg）
MV805EW（47kg）

MV1203（3 連）

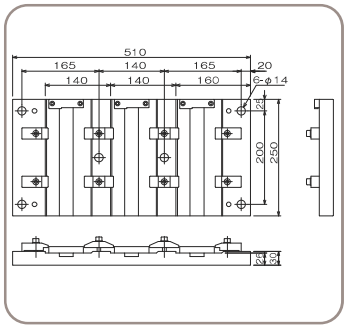

MV1203WS(44.9kg)　MV1203WP(50.3kg)
MV1203MP(53.6kg)　MV1203HG(58.4kg)
MV1203EW(50kg)

MV1204（4 連）

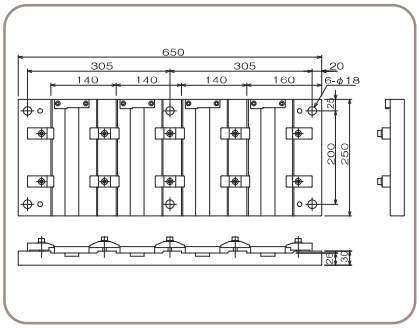

MV1204WS(58.2kg)　MV1204WP(65.4kg)
MV1204MP(69.8kg)　MV1204HG(76.2kg)
MV1204EW(65kg)

MV1205（5 連）

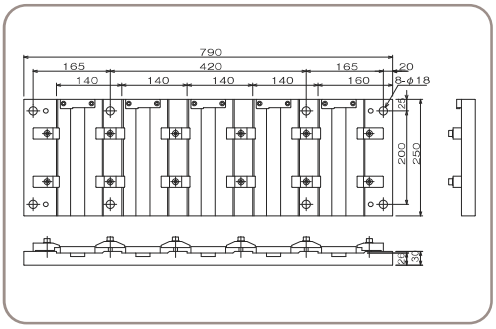

MV1205WS(72kg)　MV1205WP(81kg)
MV1205MP(86.5kg)　MV1205HG(94.5kg)
MV1205EW(80.5kg)

クランプバイス適合表 Clamp (Vise matching chart)

型　式	適用バイス
JLC-001	WP80/HG80/DN80/DS80
JLC-002	WS80/EW80
JLC-003	WP120/DN120/DS120
JLC-004	MP80/NS80D/DM80
JLC-005	WS120/HG120/NP150 EW120/DN150
JLC-006	NS150/NS150D/DS150
JLC-007	MP120
JLC-008	NS200

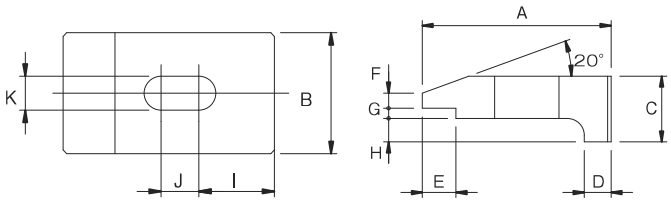

クランプ（L型 Clamp）寸法表 Clamp (L-type Clamp) size chart

[mm]

型　式	A	B	C	D	E	F	G	H	I	J	K
JLC-001	56	32	17.5	8	10	4.5	3	5	20	10	9
JLC-002			18.5					6			9
JLC-003			19.5					7			11
JLC-004			21.5					9			9
JLC-005			21.5					9			11
JLC-006			23.5					11			11
JLC-007			24.5					12			11
JLC-008			23.5					11			13

T ナット（T-slot Nut）寸法表 T-slot Nut size chart

[mm]

型　式	適合 T 溝	A	B	C	T	L	ねじ径
JTN-1208	12	17.5	6.4	12.7	11.5	22	M8
JTN-1408	14	22.2	8.5	15.8	13.5	29	M8
JTN-1608	16	25.4	8.5	15.8	15.3	29	M8
JTN-1808	18	28.6	11.1	19.1	17	32	M8
JTN-1210	12	17.5	6.4	12.7	11.5	22	M10
JTN-1410	14	22.2	8.5	15.8	13.5	29	M10
JTN-1610	16	25.4	8.5	15.8	15.3	29	M10
JTN-1810	18	28.6	11.1	19.1	17	32	M10
JTN-1412	14	22.2	8.5	15.8	13.5	29	M12
JTN-1612	16	25.4	8.5	15.8	15.3	29	M12
JTN-1812	18	28.6	11.1	19.1	17	32	M12

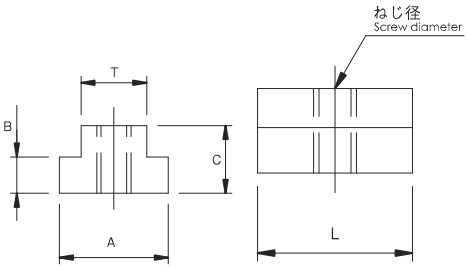

ソケットスクリュー（Socket screw）寸法表 Socket screw size chart

[mm]

型　式	A	B	C	D	E	F
JSS-M08025	13	25	8	M8×1.25	28	6
JSS-M08030		30				
JSS-M08035		35				
JSS-M08040		40				
JSS-M08045		45				
JSS-M08050		50				
JSS-M08055		55				
JSS-M08060		60				
JSS-M08065		65				
JSS-M08070		70				
JSS-M08080		80				
JSS-M08090		90				
JSS-M08100		100				
JSS-M10025	16	25	10	M10×1.5	32	8
JSS-M10030		30				
JSS-M10035		35				
JSS-M10040		40				
JSS-M10045		45				
JSS-M10050		50				
JSS-M10055		55				
JSS-M10060		60				
JSS-M10065		65				
JSS-M10070		70				
JSS-M10080		80				
JSS-M10090		90				
JSS-M10100		100				
JSS-M12035	18	35	12	M12×1.75	36	10
JSS-M12040		40				
JSS-M12045		45				
JSS-M12050		50				
JSS-M12055		55				
JSS-M12060		60				
JSS-M12065		65				
JSS-M12070		70				
JSS-M12080		80				
JSS-M12090		90				
JSS-M12100		100				

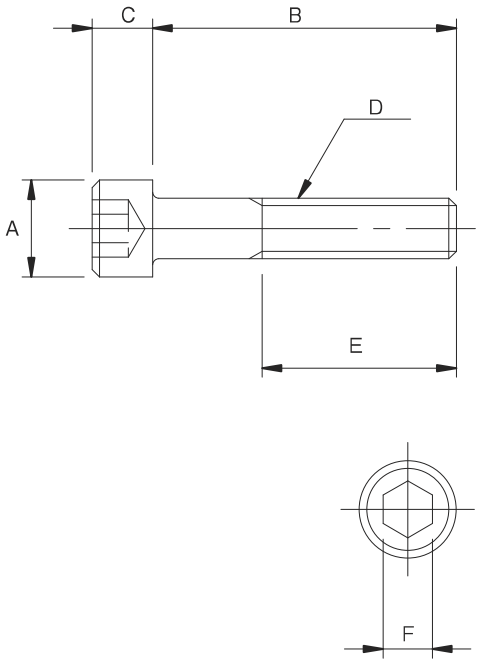

※平ザガネはソケットスクリューに付属しています
Plain washer is attached to socket screw

Exc's

System-3R 社
EROWA 社システム対応

工作機械の高精度パレタイジングシステムを加速・進化させる JAM 精密バイスの新たなる発想。

JAM precision vise of new concept for accelerating, evolving machine tools of high precision palletizing system.

EXC'Sシステムを活用することで、高精度加工分野の工作機械に搭載される高精度パレタイジングシステムの効率アップ、加工精度向上、さらには作業環境の改善を計ることができます。JAM精密バイスの可能性がさらに広がります。

By bring EXC'S system in high precision palletizing system, it makes efficiency effect in the processing and improving working environment. JAM vise of further possibilities are open up by this system.

Easy J.A.M. 精密バイスを取付済のパレットは購入後すぐに使用できます。

Easy : You can use the palette already equipped with the JAM precision vice immediately after its purchase.

Economical J.A.M. 精密バイスは複雑な治具との比較でコストメリットがでます。J.A.M. 精密バイスなら並列化が容易です。

Economical : The JAM precision vice possesses the cost merit by comparison with the complicated jig. Thus, it is easy in parallelism.

Environment Friendly J.A.M. 精密バイスはクランプチャック本体（EROWA 社・System-3R 社製）と同等の防錆材料 DJ 材を使用しています。

Friendly Environment : The JAM precision vice uses the same rustproof DJ material as the clamp zipper main body (made by EROW Co. System -3R Co.)

Exc's システムの多彩な組み合わせで、より良い加工環境を

Let's create a better processing environment with the various combinations of the Exc's system

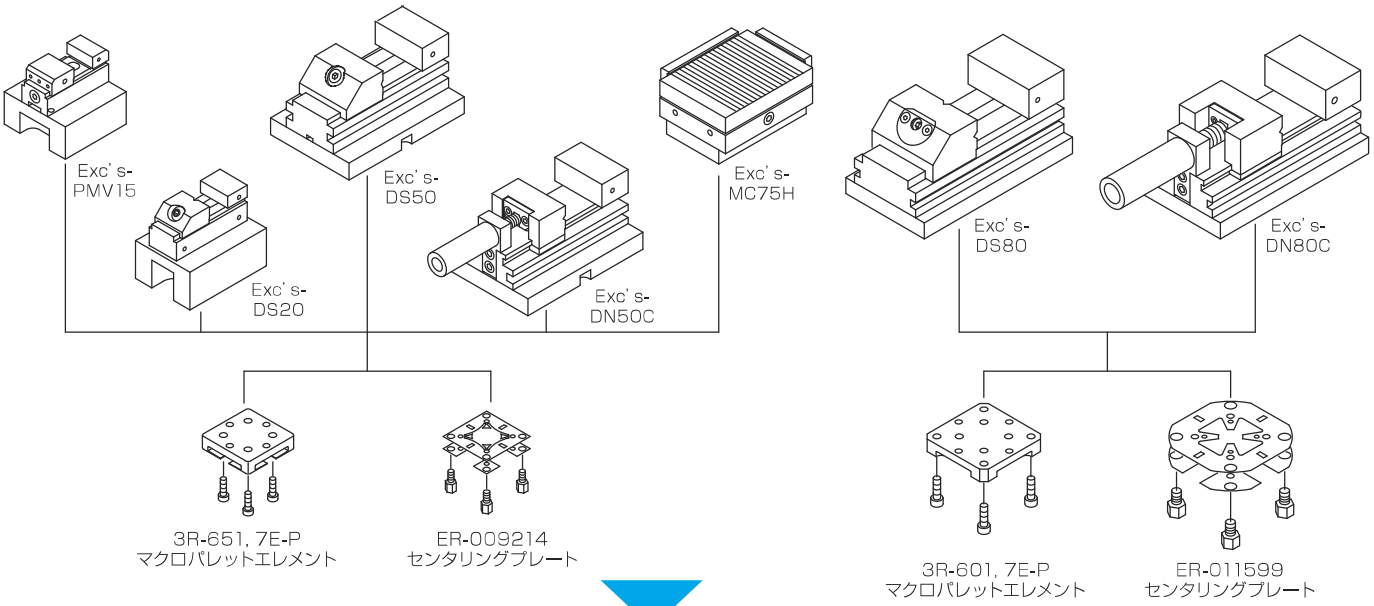

クランプチャックへ搭載 Install into the clamp chuck

System-3R社製・EROWA社製

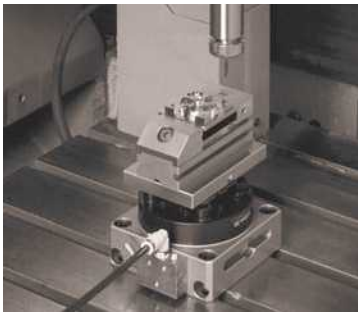

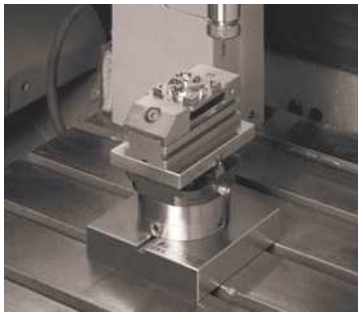

- ●Exc'sシステムとは、J.A.M.精密バイスにオリジナルサブプレートを取り付けしたもので、マクロパレット（System-3R社）または、センタリングプレート（EROWA社）を組み合わせる事によりご使用になれます。
- ● センタリングプレート又はマクロパレットエレメントはお客様でご用意いただけます。
- ● センタリングプレート又はマクロパレットをセットした状態でのご提供も可能です。

- ●The Exc' s system means the one where the original sub-plate is fixed with the JAM precision vice. You can use the system in its combination of the Macro palette (System -3R Co.) or the centering plate (EROWA Co) together.
- ●You can prepare the centering plate or the macro palette element at your disposal.
- ●Its combination set of the centering plate or the macro palette will be always ready for ourselves.

●サブプレート仕様 ●Sub plate use

硬　度 Hardened	HRC55°

平　行　度 Parallelism	0.002mm/100mm 以内

Exc's-PMV15

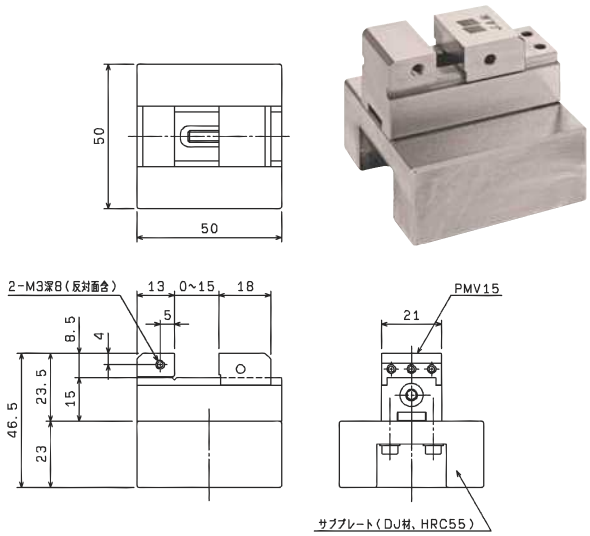

型　式 Model	構　成 Composition		対　応 Description	質量 Weight
Exc's-PMV15	PMV15 + サブプレート Sub plate	–	EROWA・System-3R	0.3kg
Exc's-PMV15-E		センタリングプレート (ER-009214) Centering plate	EROWA 仕様 (チャッキング栓無し) Without chucking stopper	0.3kg
Exc's-PMV15-S		マクロパレットエレメント (3R-651.7E-P) Macro pallet element	System-3R 仕様 (ドローバー無し) Without draw bar	0.3kg

Exc's-DS20 –1 (口金段無) ※1 Without step on the jaw –2 (口金段付) ※1 With step on the jaw

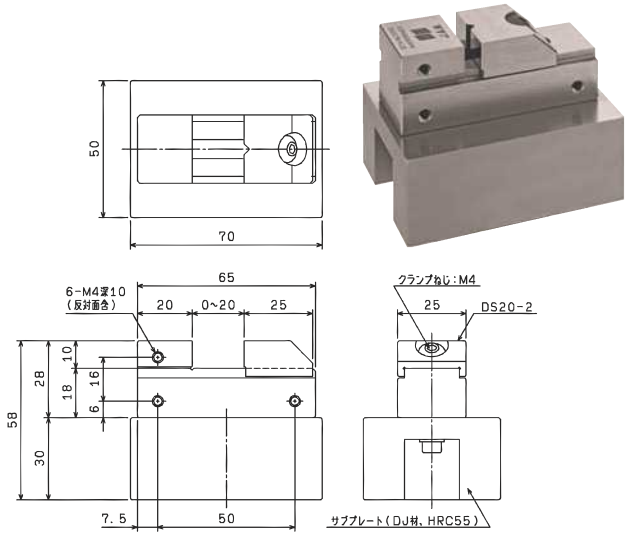

※段付仕様はP9参照

型　式 Model	構　成 Composition		対　応 Description	質量 Weight
Exc's-DS20	DS20 + サブプレート Sub plate	–	EROWA・System-3R	1.0kg
Exc's-DS20-E		センタリングプレート (ER-009214) Centering plate	EROWA 仕様 (チャッキング栓無し) Without chucking stopper	1.0kg
Exc's-DS20-S		マクロパレットエレメント (3R-651.7E-P) Macro pallet element	System-3R 仕様 (ドローバー無し) Without draw bar	1.2kg

Exc's-DS50

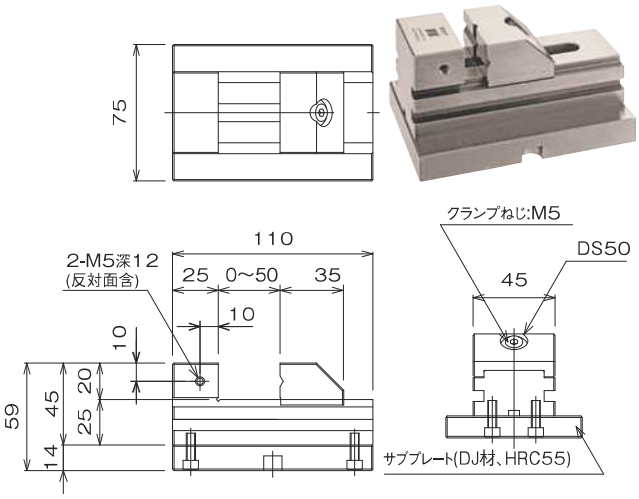

型　式 Model	構　成 Composition		対　応 Description	質量 Weight
Exc's-DS50	DS50 + サブプレート Sub plate	–	EROWA・System-3R	2.0kg
Exc's-DS50-E		センタリングプレート (ER-009214) Centering plate	EROWA 仕様 (チャッキング栓無し) Without chucking stopper	2.0kg
Exc's-DS50-S		マクロパレットエレメント (3R-651.7E-P) Macro pallet element	System-3R 仕様 (ドローバー無し) Without draw bar	2.2kg

Exc's-DS80

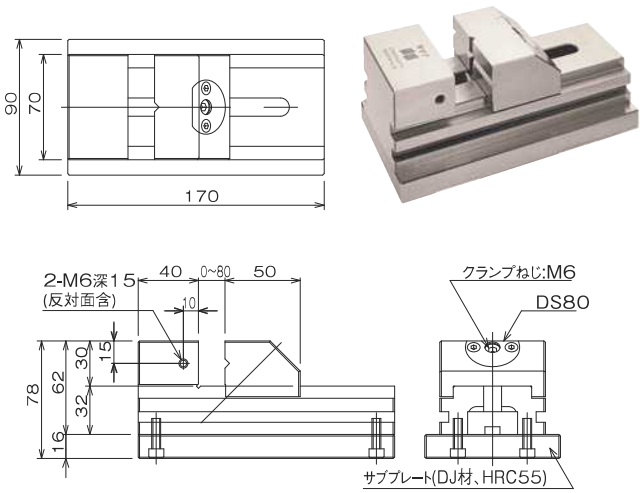

型　式 Model	構　成 Composition		対　応 Description	質量 Weight
Exc's-DS80	DS80 + サブプレート Sub plate	–	EROWA・System-3R	5.1kg
Exc's-DS80-E		センタリングプレート (ER-0011599) Centering plate	EROWA 仕様 (チャッキング栓無し) Without chucking stopper	5.2kg
Exc's-DS80-S		マクロパレットエレメント (3R-601.7E-P) Macro pallet element	System-3R 仕様 (ドローバー無し) Without draw bar	5.3kg

●サブプレート仕様 ●Sub plate use

硬　度 Hardened	HRC55°

平　行　度 Parallelism	0.002mm/100mm 以内

Exc's-DN50C（ネジ収納タイプ） Screw storage type

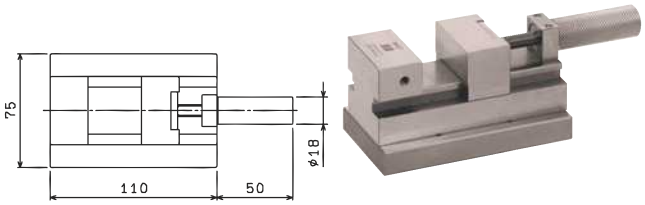

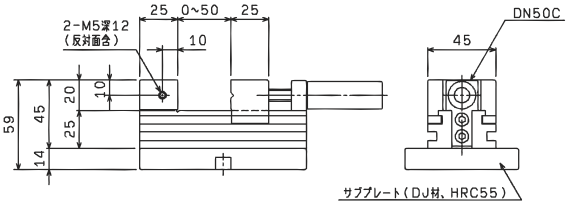

型　式 Model	構　成 Composition		対　応 Description	質量 Weight
Exc's-DN50C	DN50C ＋ サブプレート Sub plate	－	EROWA・System-3R	2.0kg
Exc's-DN50C-E		センタリングプレート (ER-009214) Centering plate	EROWA 仕様 (チャッキング栓無し) Without chucking stopper	2.0kg
Exc's-DN50C-S		マクロパレットエレメント (3R-651.7E-P) Macro pallet element	System-3R 仕様 (ドローバー無し) Without draw bar	2.2kg

付属品：6 角レンチ　Accessories hexagon wrench

Exc's-DN80C（ネジ収納タイプ） Screw storage type

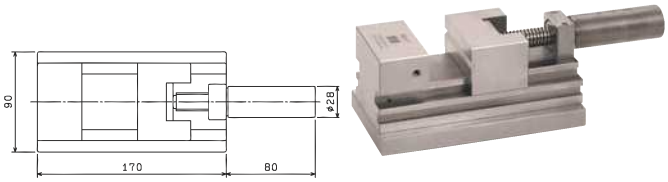

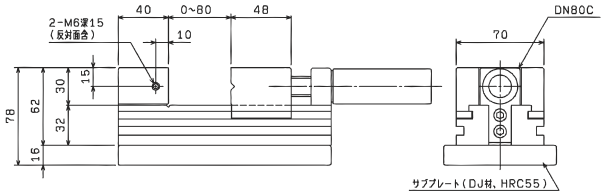

型　式 Model	構　成 Composition		対　応 Description	質量 Weight
Exc's-DN80C-PE	DN80C ＋ サブプレート Sub plate	－	EROWA	6.0kg
Exc's-DN80C-PS		－	System-3R	6.0kg
Exc's-DN80C-E		センタリングプレート (ER-0011599) Centering plate	EROWA 仕様 (チャッキング栓無し) Without chucking stopper	6.1kg
Exc's-DN80C-S		マクロパレットエレメント (3R-601.7E-P) Macro pallet element	System-3R 仕様 (ドローバー無し) Without draw bar	6.2kg

付属品：6 角レンチ　Accessories hexagon wrench

Exc's-MC75H（マグネットプレート） Magnetic Plate

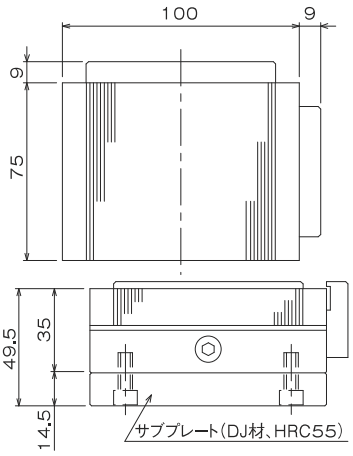

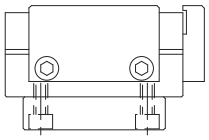

※磁極ピッチ:1，2

型　式 Model	構　成 Composition		対　応 Description	質量 Weight
Exc's-MC75H	MC75H ＋ サブプレート Sub plate	－	EROWA・System-3R	2.9kg
Exc's-MC75H-E		センタリングプレート (ER-009214) Centering plate	EROWA 仕様 (チャッキング栓無し) Without chucking stopper	2.9kg
Exc's-MC75H-S		マクロパレットエレメント (3R-651.7E-P) Macro pallet element	System-3R 仕様 (ドローバー無し) Without draw bar	3.1kg

付属品：6 角レンチ　Accessories hexagon wrench

使用例　Use example

放電加工　ATC　Electric discharge method ATC

ワイヤー放電加工　Wire electric discharge method

研削加工　Grinding

●サブプレート仕様 ●Sub plate use

硬　度 Hardened	HRC55°

平　行　度 Parallelism	0.002mm/100mm 以内

Exc's-MA20F

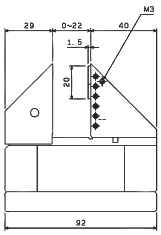

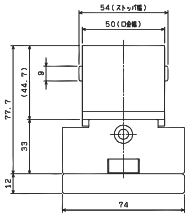

型　式 Model	構　成 Composition		対　応 Description	質量 Weight
Exc' s-MA20F	MA20F + サブプレート Sub plate	-	EROWA・System-3R	2.5
Exc' s-MA20F-E		センタリングプレート (ER-009214) Centering plate	EROWA 仕様 (チャッキング栓無し) Without chucking stopper	2.5
Exc' s-MA20F-S		マクロパレットエレメント (3R-651.7E-P) Macro pallet element	System-3R 仕様 (ドローバー無し) Without draw bar	2.6

Exc's-MC50D/65D

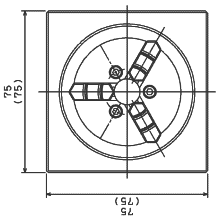

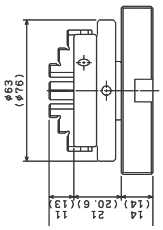

型　式 Model	構　成 Composition		対　応 Description	質量 Weight
Exc' s-MC50D	MC50D + サブプレート Sub plate	-	EROWA・System-3R	0.9
Exc' s-MC65D				1.1
Exc' s-MC50D-E		センタリングプレート (ER-009214) Centering plate	EROWA 仕様 (チャッキング栓無し) Without chucking stopper	0.9
Exc' s-MC65D-E				1.1
Exc' s-MC50D-S		マクロパレットエレメント (3R-651.7E-P) Macro pallet element	System-3R 仕様 (ドローバー無し) Without draw bar	1.0
Exc' s-MC65D-S				1.2

使用例 Use example

ワイヤー放電加工 Wire electric discharge method

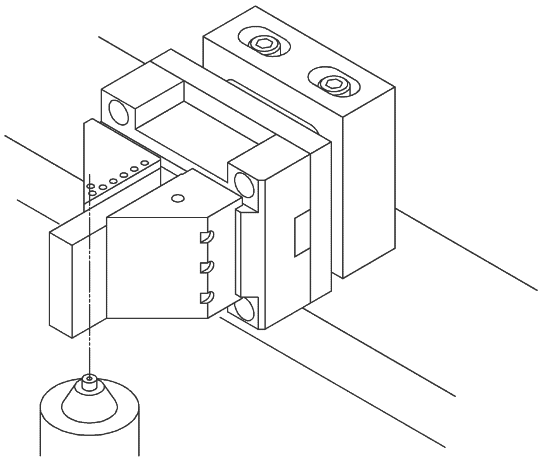

使用例 Use example

放電加工 Electric discharge method

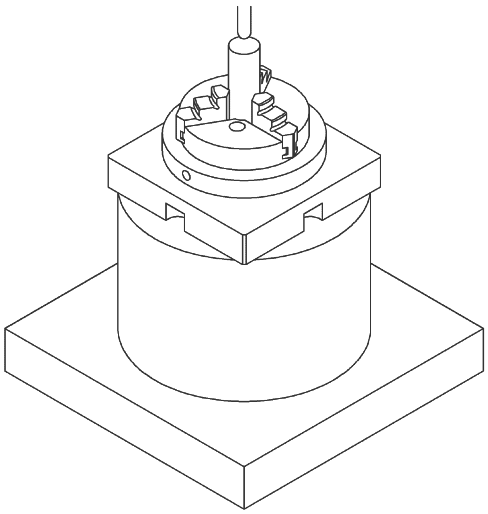

ワイヤー加工ツーリング

ワイヤー加工用に開発されたクランプ治具です。
錆、磨耗に強いマルテンサイト系ステンレスを使用。
熱処理は HRC55°で全面焼入れを施しています。

Developed as claming JIG for wire processing.
Made from martensitic stainless steel, full hardened to HRC 55, high resistance to corrosion and wear.

	材質 Meterial	硬度 Hardened	平行度 Parallelism	直角度 Squareness
本体の精度 Accuracy	特殊ステンレス鋼 Proprietary stainless steel	HRC55° PHRC55°	0.002mm /100mm 以内 Within 0.002/ 100mm	0.005mm /100mm 以内 Within 0.005/ 100mm

JWS946/947

調整機能付精密ワイヤーカットバイス
Precision wire cut vise with adjustment function

●バイス本体にワークの水平・平行微調整機構を備えています。

●There is horizontal/parallel fine adjustment feature on the vise main body.

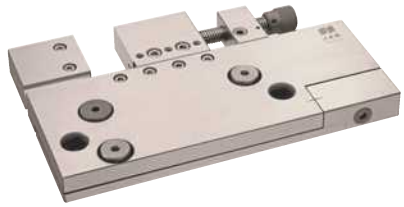

JWS946

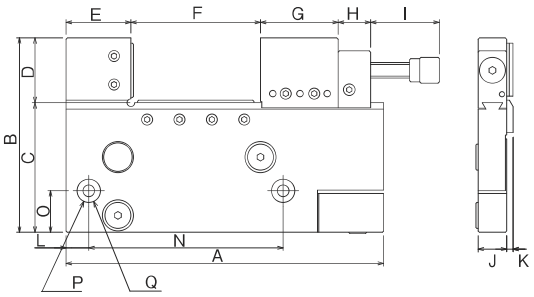

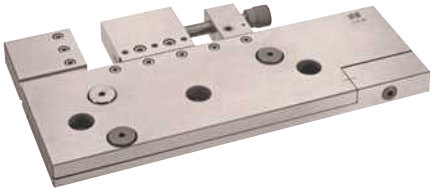

JWS947

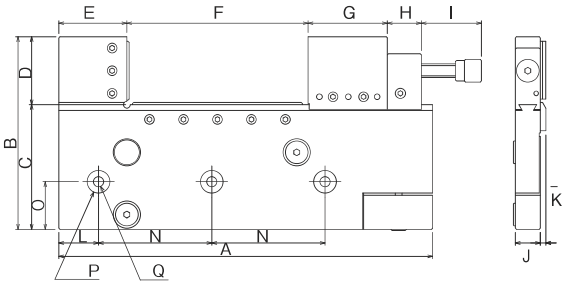

Size(mm) \ Model	JWS946	JWS947
A	245	330
B	150	170
C	100	110
D	50	60
E	50	60
F(MAX)	100	160
G	58	68
H	25	30
I	23～53	23～53
J	22	22
K	5	5
L	17.5	35
N	150	100
O	32	42
P	2-φ18	3-φ20
Q	2-φ9	3-φ9
Mass(kg)	4.8	7.0

水平・平行調整機構 《特許取得》 JWS946/947/337
Parallel/Horizontal Adjustment Function (Patented)

段取時間25%削減(当社比)
Save 25% of set-up time (JAM ratio)

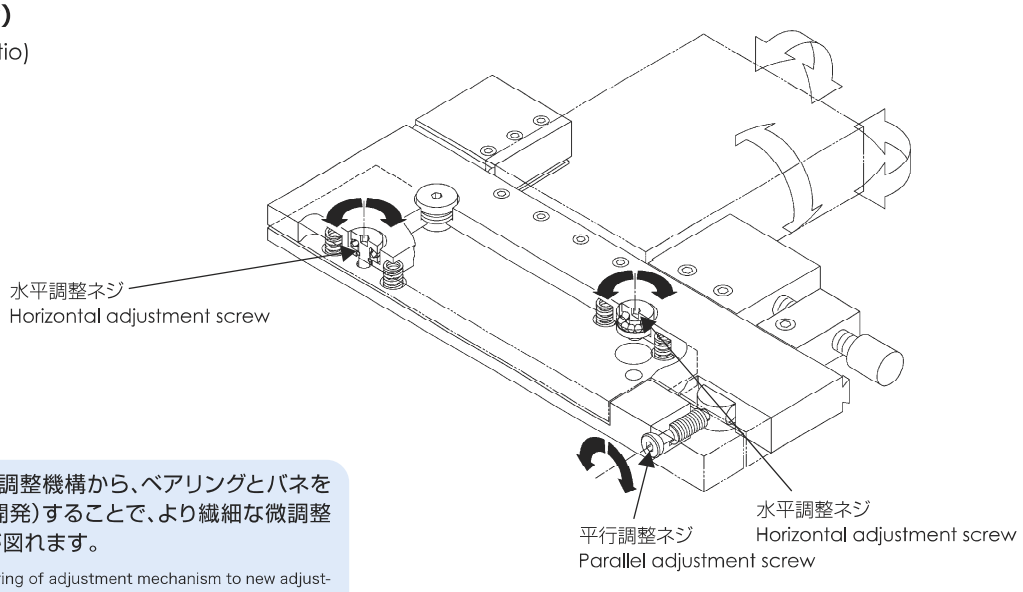

水平・平行調整を、従来のサラバネ調整機構から、ベアリングとバネを組み合わせた新調整機構の採用(開発)することで、より繊細な微調整が可能となり、段取り時間の短縮が図れます。

Changed from the conventional Belleville spring of adjustment mechanism to new adjustment mechanism which combined bearing and spring, that realized more delicate and fine parallel/horizontal adjustment. Then it can be shorten set-up time.

JWS337

調整機能付精密ワイヤーカットパレット
Precision wire cut vise with adjustment function

●薄物ワークでも対応可能な二段階クランプ方式を採用しています。
●パレット本体に水平・平行微調整機構を備えています。

●The two step clamp type can be adjusted for use even on a workpiece of thin material.
●There is a horizontal / parallel fine adjustment feature on the pallet main body.

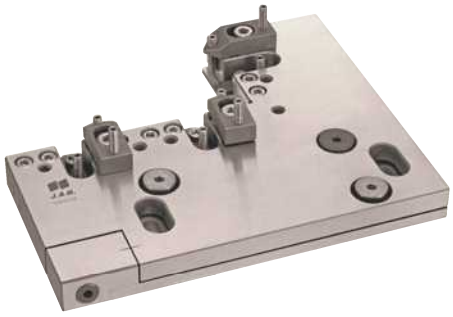

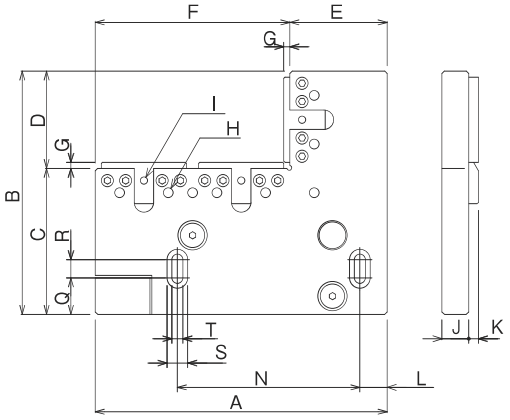

Model / Size(mm)	JWS337
A	240
B	200
C	120
D	80
E	80
F	160
G	5
H	M8
I	M6
J	22
K	8
L	22.5
N	150
Q	30
R	15
S	φ17
T	φ9
Mass(kg)	3.3

水平・平行調整機能
Parallel / Horizontal adjustment function

●ワークスタンド上にバイス・パレットを取り付けた状態でワークの基準出しが簡単にできます。
●バイス・パレットをその都度取り外すことなく、ワークの基準出しが可能なので、連続作業が迅速化します。

●Where vise/pallet is attached on the work stand, workpiece of fiducial can be simply done.
●Consecutive work is accelerated since it does not require remove vise/pallet each time to have workpiece fiducial.

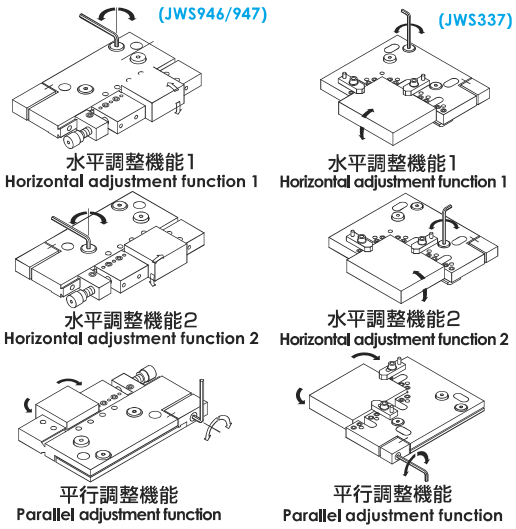

ワイヤーガイド部とワーク取付け位置関係
Position relationship of the wire guide part and attached workpiece

●下限ストッパーは加工時に邪魔になる場合は取りはずしてください。
●調整作業をした後、ワイヤーガイド部との干渉を避けるため、0.2mmの余裕を持っています。

●Please remove substrate stopper if it hinders processing.
●A 0.2mm leeway is given to avoid interference with the wire guide part after adjustment work.

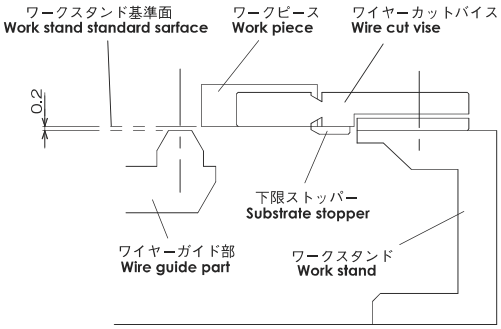

JWS327/347

精密ワイヤーカットパレット
Precision wire cut pallet

●薄物ワークでも対応可能な二段階クランプ方式を採用しています。
●右勝手、左勝手の両方どちらでも使用できます。
●取り付け、取り外しが容易な下限ストッパー付きです。
●シンプルかつ一体構造により正確なクランプが可能です。

●The two step clamp type can be adjusted for use even on a thin material workpiece.
●It can be freely used both on the right and left.
●A substrate stopper that can be easily attached or removed is included.
●Accurate clamping is possible by the simple and single body constraction.the pallet main body.

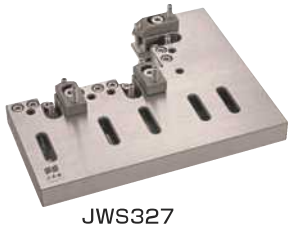
JWS327


JWS347

JWS327

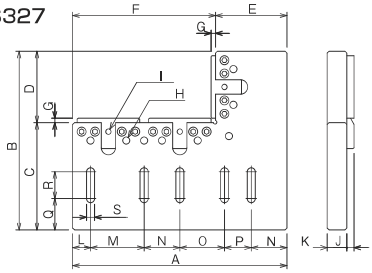

JWS347

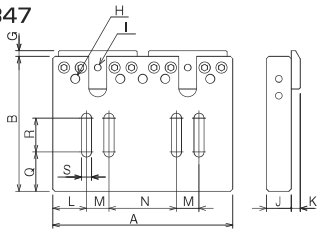

Model / Size(mm)	JWS327	JWS347
A	240	160
B	200	120
C	120	-
D	80	-
E	80	-
F	160	-
G	5	5
H	8-M8	5-M8
I	3-M6	2-M6
J	22	22
K	8	8
L	20	30
M	60	20
N	40	60
O	50	-
P	30	-
Q	35	35
R	30	30
S	φ9	φ9
Mass(kg)	5.4	2.8

JWS936/937

精密ワイヤーカットバイス
Precision wire cut vise

●ネジホルダーに飛び込みピンロック構造を採用していますので、迅速なクランプができます。
●使いやすさを追求した、シンプルなデザインとなっています。

●The dive pin lock structure is attached to the screw holder, so quick clamping is possible.
●To make it easy to use, it has a simple design.

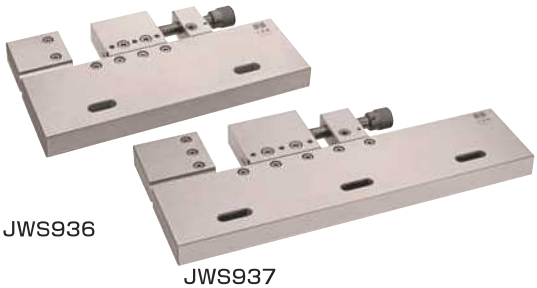

JWS936

JWS937

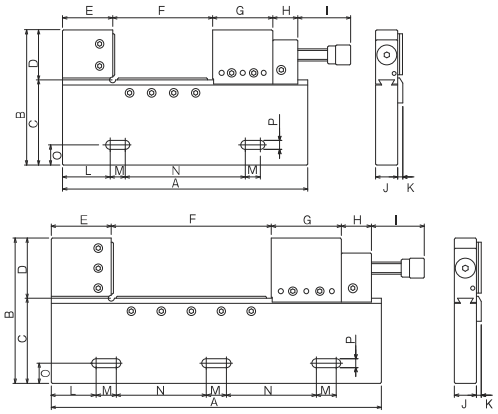

Size(mm) \ Model	JWS936	JWS937
A	245	330
B	135	145
C	85	85
D	50	60
E	50	60
F(MAX)	100	160
G	58	68
H	25	30
I	23～53	23～53
J	22	22
K	5	5
L	47.5	45
M	15	20
N	120	90
O	20	20
P	φ9	φ9
Mass(kg)	4.5	6.0

JWS906

精密ワイヤーカットバイス
Precision wire cut vise

●コンパクトサイズで小物ワークに最適です。
●クランプ力が45度斜め下方向に働き、ワークの浮き上がりを抑えます。

●Its compact size is perfect for small work pieces.
●Clamping force works to 45degree obliquely downward and it prevents the work piece from liffting.

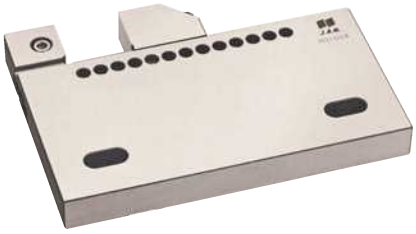

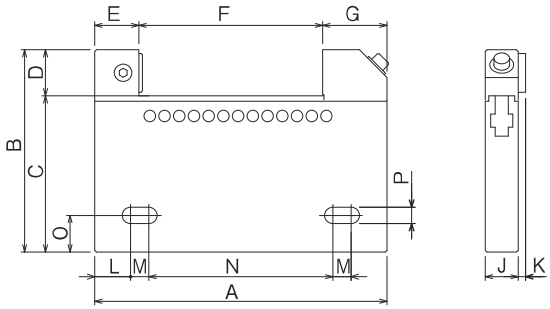

Size(mm) \ Model	JWS906
A	159
B	110
C	85
D	25
E	24
F(MAX)	100
G	35
J	18
K	4
L	19.5
M	10
N	100
O	20
P	φ9
Mass(kg)	2.8

JWS956

精密ワイヤーカットバイス
Precision wire cut vise

●ホールドダウン機構により、ワークの浮き上がりを押さえています。
●一体構造により正確なクランプが可能です。
●使い易さを追求したデザインで短小・薄型のコンパクトサイズです。

●The hold down feature prevents the work piece from lifting.
●Accurate clamping is possible single body constraction.
●Designed for ease of use, short and small compact in size.

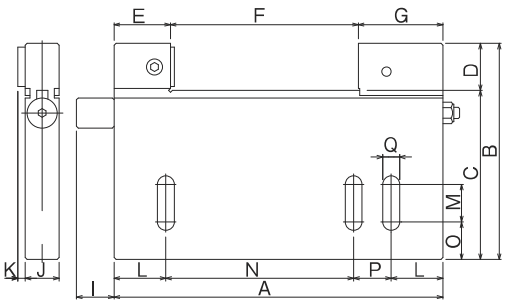

Size(mm) \ Model	JWS956
A	175
B	115
C	90
D	25
E	30
F(MAX)	100
G	45
I	20
J	18
K	4
L	27.5
M	20
N	100
O	20
P	20
Q	φ9
Mass(kg)	2.0

受注生産対応品 Made to order handling

JWS946R/JWS947R

調整機能付精密ワイヤーカットバイス（逆勝手仕様）
●Precision wire cut vise (Reverse spec.)

※P31 JWS946/947 の逆勝手仕様
P31 Reverse specification of JWS946/947

JWS337R

調整機能付精密ワイヤーカットパレット（逆勝手仕様）
●Precision wire cut pallet(Reverse spec.)

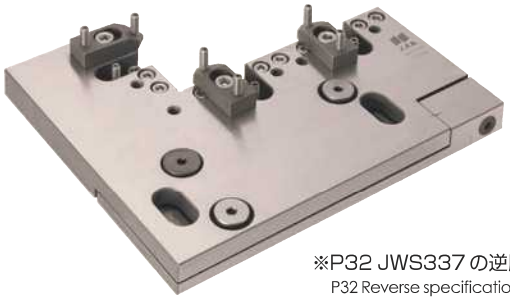

※P32 JWS337 の逆勝手仕様
P32 Reverse specification of JWS337

JWS オプション Option

エクステンション・アーム JWS527
Extension arm

●JWS327、JWS337用のアーム型クランプキットです。
●最大ワークサイズは角物ワークでφ135mm、丸物ワークでφ150mmです。
●Arm type of clumping kit for JWS327, JWS337.
●Max. work size: φ135mm for Square shape, φ150mm for Round shape.

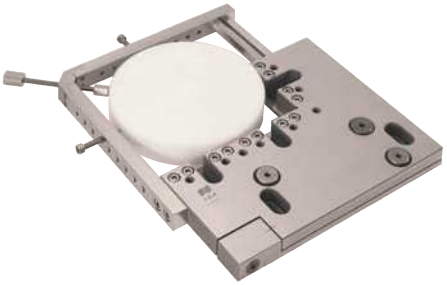

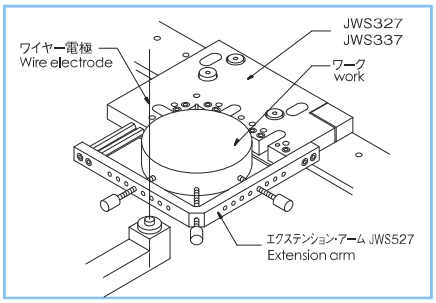

	縦型 V 溝ホルダー Vertical V-groove holder		横型 V 溝ホルダー Horizontal V-groove holder		円筒ホルダー Circular Sylinder holder	
	JWS584	JWS585	JWS553	JWS563	JWS595	JWS596
JWS936/JWS946	Φ7.5 ～ 40		Φ5 ～ 22		Φ29.5 ～ 60	
JWS937/JWS947		Φ9 ～ 60		Φ5 ～ 22	Φ44 ～ 60	Φ25.5 ～ 90

縦型 V 溝ホルダー
Vertical V-groove holder

JWS584/585

丸物ワークの加工に使用します
Use for processing of round shape work

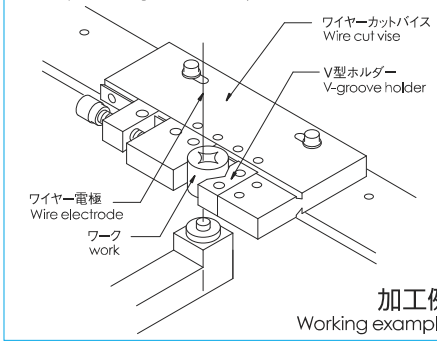

加工例
Working example

横型 V 溝ホルダー
Horizontal V-groove holder

JWS553/563

丸物ワークの加工に使用します
Use for processing of round shape work

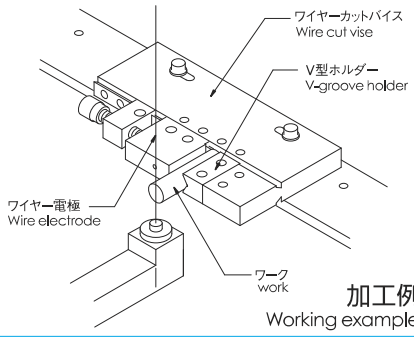

加工例
Working example

円筒ホルダー
Circular Cylinder holder

JWS595/596

丸物ワークの加工に使用します
Use for processing of round shape work

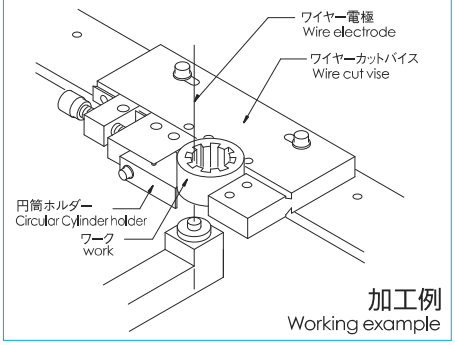

加工例
Working example

ワイヤーカットブリッジ Wire cut bridge

材　質 Material	特殊ステンレス鋼 Proprietary stainless steel
硬　度 Hardened	HRC55° HRC55°
平 行 度 Parallelism	0.002/100mm 以内 Within 0.002/100mm

●大きな部品加工に 1 本または 2 本を加工機本体ベースに橋渡しをしてご使用いただけます。

●For large size of processing. These are used 1or 2 units in the processing machine body base.

型　式	寸　法　(mm)	質量 (kg)
JWS761	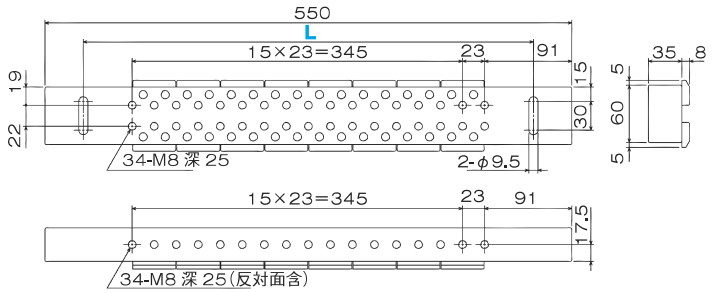	10.0
JWS762	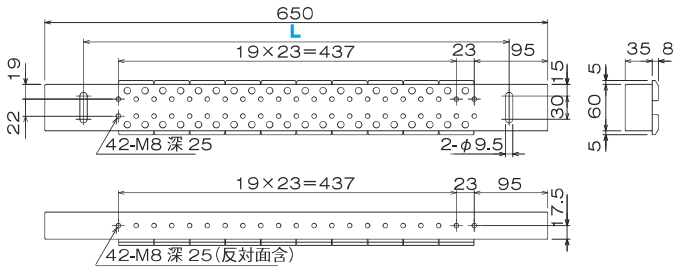	12.0
JWS763	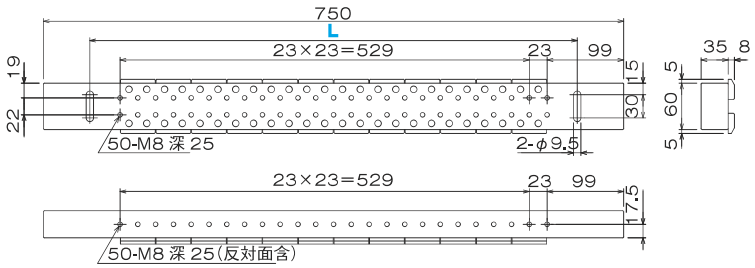	14.0
JWS764	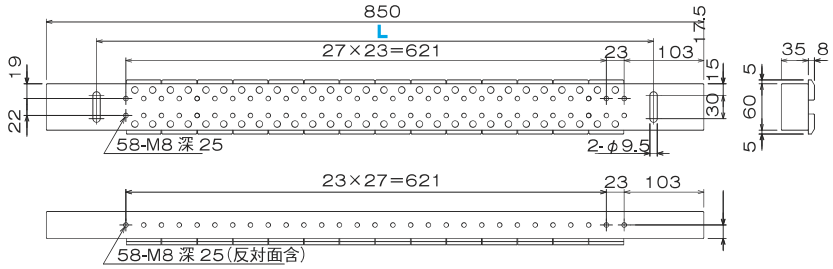	16.0
JWS765	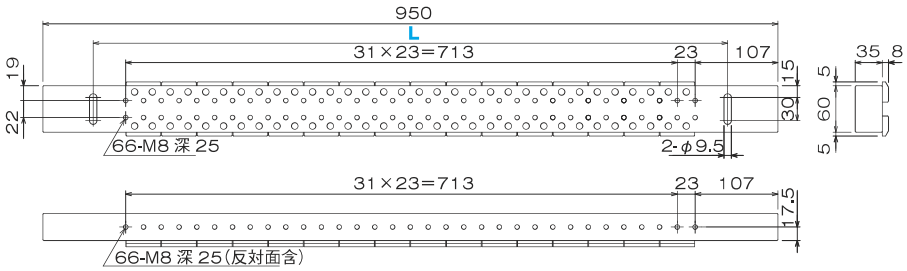	18.0

ワイヤーカットブリッジ Wire cut bridge

材　質 Material	特殊ステンレス鋼 Proprietary stainless steel
硬　度 Hardened	HRC55° HRC55°
平　行　度 Parallelism	0.002/100mm 以内 Within 0.002/100mm

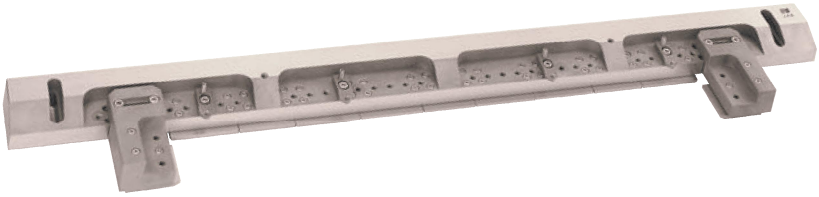

型　式	寸　法　(mm)	質量 (kg)
JWS767	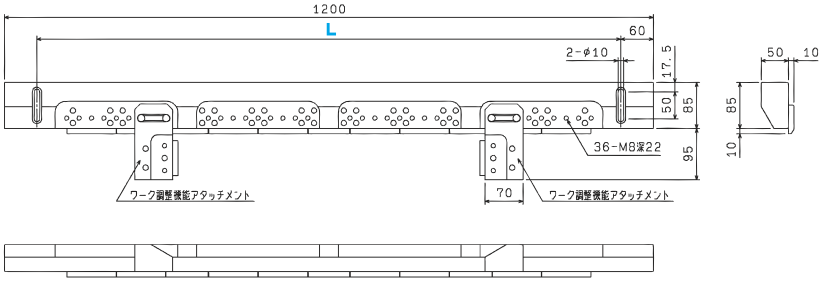	45.0

ご注文に際して Order handling

注1)ワイヤーカットブリッジは受注生産品です。
注2)L寸法(機械取り付け穴ピッチ)はご指示下さい。
JWS761ー□□□
└ L寸法指定
(加工機本体テーブルのワーク取付け用タップ間寸法)
注3)特別仕様での制作もいたします。
詳しくは弊社営業までお問い合わせください。
注4)販売は1本単位になります。

Note 1) Wire cut bridge is made to order handling item.
2) Please specify a L size (Machine installation hole pitch)
Indicate size of L　JWS761-□□□
└ Indicate size of L
3) Custom-order is also available, ask to JAM
4) Sale by one unit.

ブリッジ付属クランプ

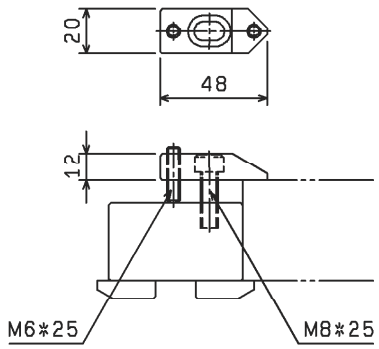

1台に4ヶ付属

ブリッジ使用例 Example of use of the bridge

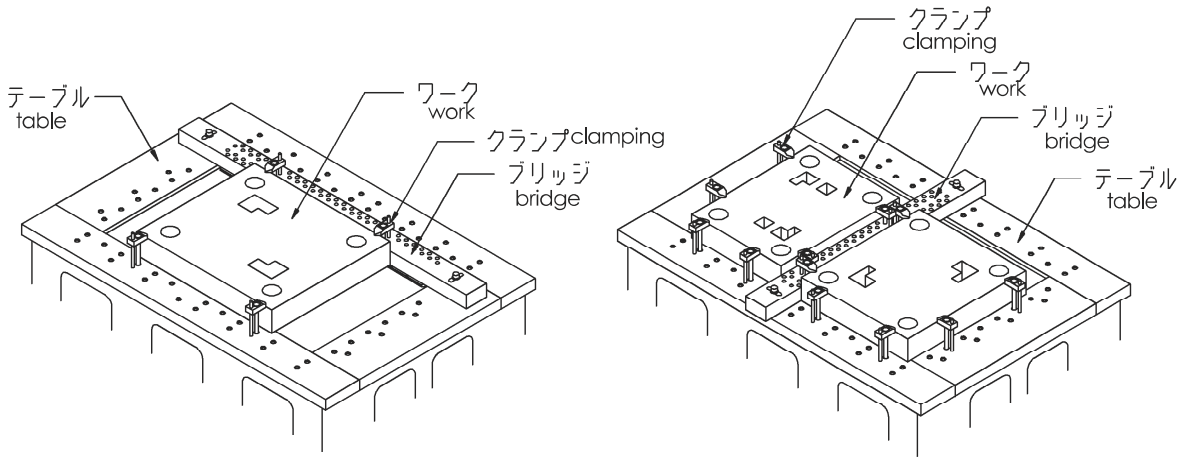

精密工具
Precision Tools

高精度加工および測定用の補助工具。
材質はSKS。硬度HRC60° で焼入れ。研削仕上げ。

Auxiliary tools for high precision processing and measuring work.
Made from SKS, Hardness HRC 60°and Grinding finish.

- ●角度設定、測定用のサインバー類
- ●切削加工から研削加工まで使える位置決め用補助ブロック類
- ●研削盤の砥石成形用補助ドレッサー類
- ●機械部品、金型部品等の磨き・ラップ加工用砥石類

- ●Sine Bars for angle adjustment and measure.
- ●Auxiliary Blocks for positioning of cutting work – grinding work
- ●Dresser for grinding machine of molding stone shaping
- ●Grinding stone for wrap /polish processing of machine parts/molding parts.

サインバーシリーズ
Sine bar Series

●角度検査、ワークの角度設定、ケガキ等にご使用いただけます。

●They can be used for angle inspection, angle setting for a workpiece and marking.

SB50/100

サインバー
Sine bar

※写真はSB100
SB100 in the photo

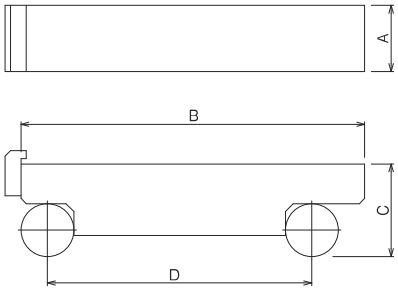

形　式 Model	SB50	SB100
材質・硬直 Meterial Hardened	SKS材・HRC60° SKS. HRC60°	
角度誤差 Angle Tolerance	15秒以内 Within 15sec.	30秒以内 Within 30sec.

Size(mm) \ Model	SB50	SB100
A	20	25
B	64	130
C	24	35
D	50	100

MSB50

マグネット付サインバー
Sine bar with magnetic

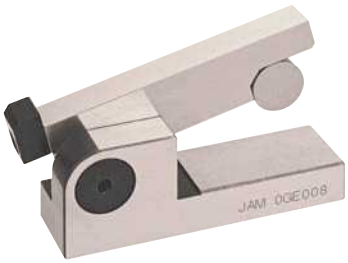

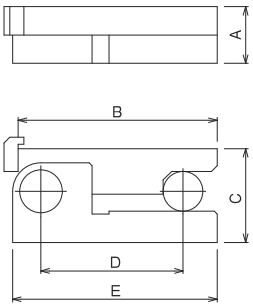

材質・硬直 Meterial Hardened	SKS材・HRC60° SKS. HRC60°
角度誤差 Angle Tolerance	15秒以内 Within 15sec.

Size(mm) \ Model	MSB50
A	20
B	70
C	33
D	50
E	72

LSBM100

ロック・マグネット付サインバー
Sine bar with magnetic

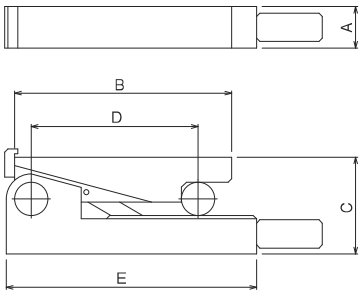

材質・硬直 Meterial Hardened	SKS材・HRC60° SKS. HRC60°
角度誤差 Angle Tolerance	30秒以内 Within 30sec.

Size(mm) \ Model	LSBM100
A	25
B	130
C	65
D	100
E	150

「サイン表の読み方」は、P6をご参照下さい。　Refer to p.6 as to the explanation of ' sign table'.

PB150/200

精密平行ブロック
Precision parallel blocks

材質・硬度 Material・Hardened	SKS材・HRC60° SKS. HRC60°
平行度 Parallelism	100mmにつき0.002mm以内 Within 0.002/100mm

●2本同寸法で6組セットです。
●A寸法は、±0.01mmに入っています。

●6 pairs of different size blocks.
●Size A is with in ±0.01mm

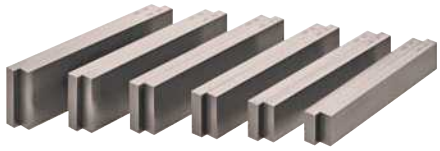

※写真はPB150
PB150 in the photo

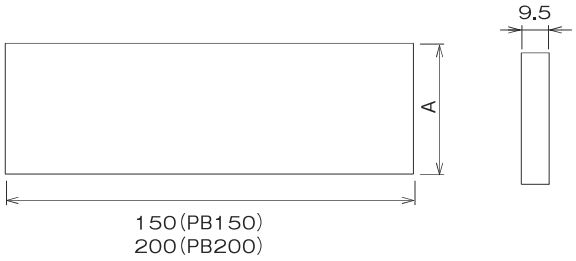

Model / Size(mm)	PB150	PB200
A	25	35
	30	40
	35	45
	40	50
	45	55
	48	58

PBC150

精密段付平行ブロック
Precision parallel blocks with layer

材質・硬度 Material・Hardened	SKS材・HRC60° SKS. HRC60°
平行度 Parallelism	100mmにつき0.002mm以内 Within 0.002/100mm

●1段にがしのある平行ブロックです。
2本同寸法で6組セットです。
●A寸法は、±0.01mmに入っています。

●Parallel blocks with one-layer escape.6 pairs of different size blocks.
●Size A is with in ±0.01mm

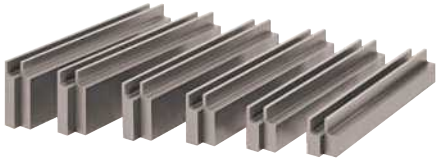

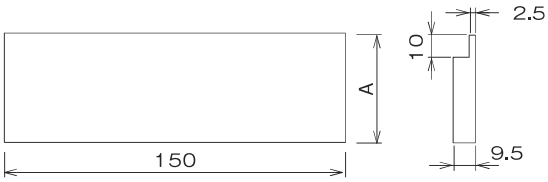

Model / Size(mm)	PBC150
A	25
	30
	35
	40
	45
	48

PBS1/2/3

アジャスト・パラレルブロック
Adjust parallel Blocks

材質・硬度 Material・Hardened	SKS材・HRC60° SKS. HRC60°
平行度 Parallelism	100mmにつき0.003mm以内 Within 0.003/100mm

●PBS1.2.3は各2枚1組。
●PBS1.2.3 has 2 layers in one unit.

※写真はPBS2
PBS2 in the photo

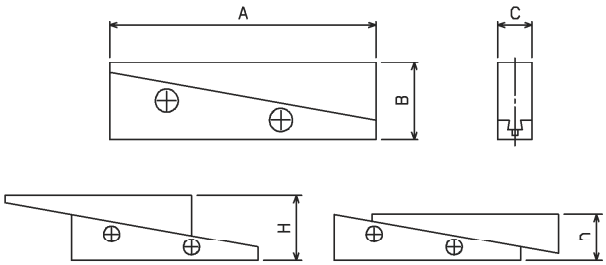

Model / Size(mm)	PBS1	PBS2	PBS3
A	55	75	85
B	15	20	25
C	9	9	9
H	19.4	24.4	29.4
h	12.4	17.4	21.5

AP100

ライトアングルプレート
Right angle plate

材質・硬度 Material・Hardened	SKS材・HRC60° SKS. HRC60°
平行度 Parallelism	100mmにつき0.002mm以内 Within 0.002/100mm
直角度 Squareness	100mmにつき0.003mm以内 Within 0.003/100mm

●直角を重要とされる切削、研削のマスターブロックとしてご使用いただけます。

●It can be used as master block for milling and grinding which require precise right angle cutting.

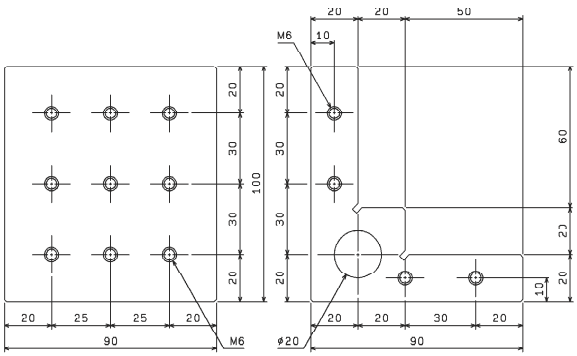

AD30

平行ドレッサー
Parallel dresser

●砥石の平行ドレッサーです。サインバイスとの組合せで角度ドレッシングにも使用できます。

●Parallel dresser for grindstone.By combined with a sine vise, angle dressing is possible.

本体の精度 Accuracy			
材 質 Material	硬 度 Hardened	平 行 度 Parallelism	質 量 Mass
SKS	HRC60°	100mm につき 0.003mm 以内 0.003mm/100mm 以内 Within 0.003/100mm	0.7kg

■オプション(ドレッサー用ダイヤモンド)
Option (dressing diamond)

1/2 CD1

標準L=20mm
Standard L=20mm

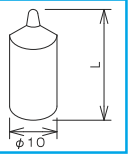

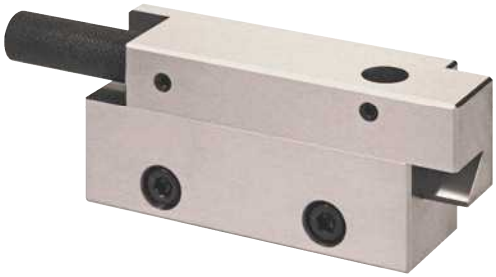

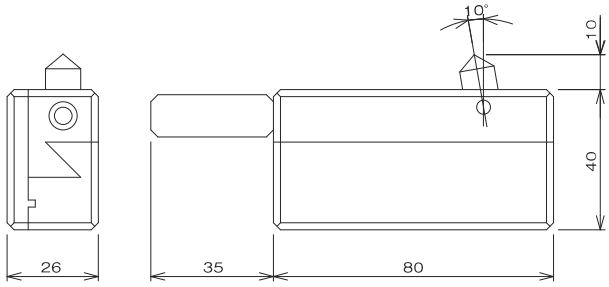

※ドレッサー用ダイヤモンドはオプションです。
Diamond for dresser is option.

DF30

両面ドレッサー
Tow sided dresser

●両サイドより同時にドレッシングを行うために、高精度に極薄に砥石成形が行えます。

●Since it conducts dressing from both side simultaneously, accurate thin dressing is possible.

標準仕様 Standard Specifications				
最大砥石幅 Max width	最小ドレッシング幅 Min.width	最大ドレッシング深さ Max.depth	目 盛 Scale	質 量 Mass
40mm	0.2mm	40mm	0.02mm/DIV	5.2kg

■オプション(ドレッサー用ダイヤモンド) Option (dressing diamond)

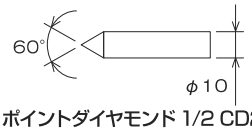

ポイントダイヤモンド 1/2 CD2
(point diamond)

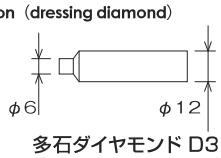

多石ダイヤモンド D3
(multi-stone diamond)

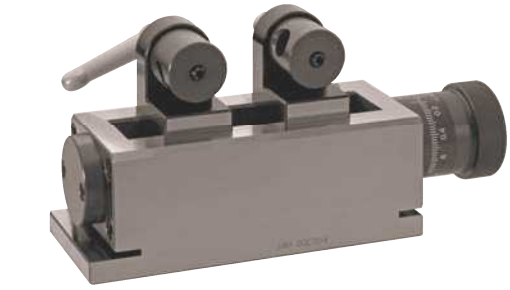

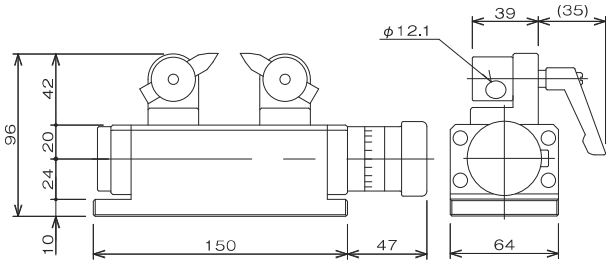

※ドレッサー用ダイヤモンドはオプションです。
Diamond for dresser is option.

UAD50

サインドレッサー
Sine Dresser

●ジァム独自のクランプ機構を採用した、角度成形ドレッサーです。
●サインバー方式(ピッチ50㎜)により、正確な成形ができます。
●ブロックゲージなしで、45° に成形ができるようになっています。
●0° から90° までの角度成形が可能です。
●ドレッサースライド部はアリミゾ方式で調整機能付としました。ビビリ、ガタがほとんどなく正確な成形ができます。

標準仕様 Standard Specifications						
スライドストローク Slide stroke	スライド精度 Slide accuracy	ドレス角度範囲 Dress angle range	角度精度 Angle accuracy	材 質 Material	硬 度 Hardness	質 量 Mass
40mm	4ミクロン 4microns	0°～90°	±20秒	SKS	HRC60°	3.5kg

●Angle Press Dresser using the exclusive clamp mechanism developed by JAM company.
●Accurate pressing can be conducted by the Sine Bar type. (pitch 50 mm)
●Pressing at 45° is now possible without a block gauge.
●Pressing at angles from 0-90° is possible.
●The dresser slide part is dovetail type that includes an adjustment function.With almost no gutter or chatter marks, accurate pressing is possible.

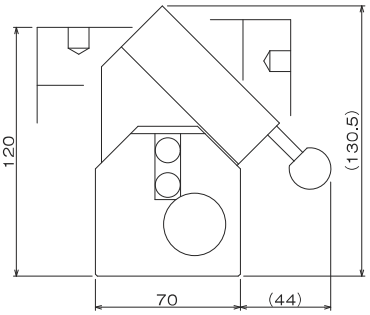

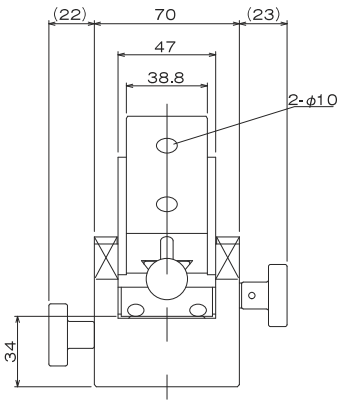

※ドレッサー用ダイヤモンド(1/2CD1)はオプションです。
Diamond for dresser is option.

TDR120

砥石Rドレッサー
Grindstone R Dresser

●小径R用の砥石成形ドレッサーです。
●砥石成形作業を省力化する多彩な機能を備えています。

●Grindstone dresser for small R diameter
●Multipul function is eqiipped for saving with grindstone formimg work.

特許取得
Patented

標準仕様 Standard Specifications

最大砥石径 Maximum grindstone diameter	最大加工R Maximum manufacturing R	センターハイト Center height	本体幅センター Main bady width center	ドレッサーダイヤ取付穴 Dresser diamond attachment hole	ドレッサーアーム振り角制御範囲 Dresser arm swin gangle control range	バイスクランプ範囲 Vise clamp range	質量 Mass
φ180	凸12	50mm (実測値本体記入) (Actual value of the main unit entered)	20mm (実測値本体記入) (Actual value of the main unit entered)	φ9×3ヶ所 φ9×3place	回転全域 Entire rotation area	5mm	3.4kg

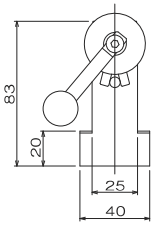

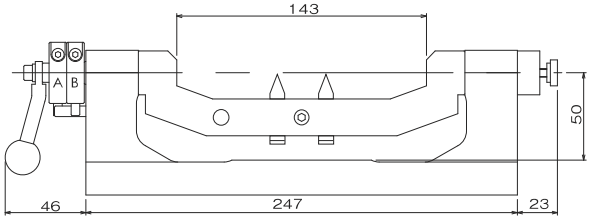

ドレッサーアームに取り付けたダイヤで砥石の両側面、外周研削面の調整ドレッシングができます。加工Rの成形ミスもその場で即修正、再成形が迅速に行えます。

Adjusting the dressing on both sides and the peripheral of tha grinding stone is possible by the diamond connected to the dresser arm. Molding misses of manufacturing R are corrected and repressed in its tracks promaptly.

※ドレッサー用ダイヤモンドは販売しておりません。
Diamond for dresser is aaaaaa.

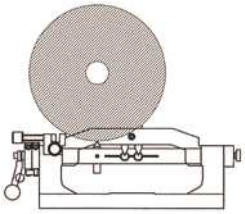

R成形が正確にできているか、ドレッサー本体上でテスト研削が行えます。研削盤よりドレッサーを下ろすことなく行えるため、再調整に伴うロスを大幅に軽減できます。

Test grinding on the dresser main unit can be done to check if R pressing has been accurately conducted or not. Loss from realignment in large scale reduction is possible because it can be done without downing of the dresser by the grinding mashine.

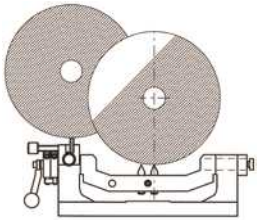

DT-140/230

ダイヤモンド砥石電着タイプ
Diamond grindstone,Electric deposition

型式 Type	DT-140	DT-230
粒度(メッシュ) Grain size(mesh)	140	230

●研削加工前の粗取り、バリ取り、C面取加工、その他難削材の加工に幅広く対応できる電着タイプのダイヤモンド砥石です。

●Diamond grindstone, electric deposition type. For various purposes in processing, corrugate surface smoothing prior to grinding processing, de-burring, C-face processing and difficult to grind materials.

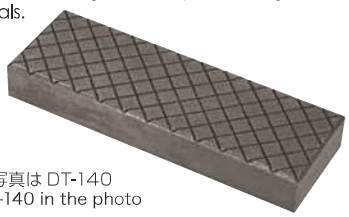

※写真は DT-140
DT-140 in the photo

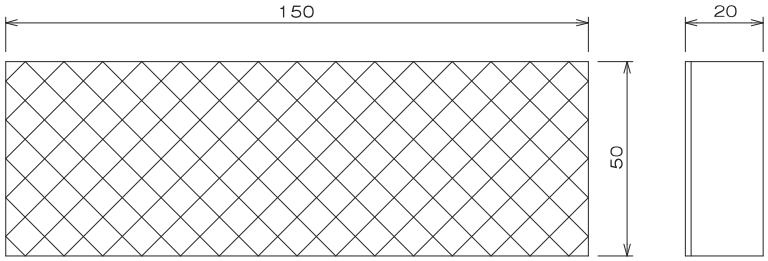

DTL-600/1000/2000/3000

ダイヤモンド砥石レジンボンドタイプ
Diamond grindstone,Resin bond

型式 Type	DTL-600	DTL-1000	DTL-2000	DTL-3000
粒度(メッシュ) Grain size(mesh)	600	1000	2000	3000

●金型部品・機械部品の合わせ、ラップ、微細面取り用に適したレジンボンドタイプのダイヤモンド砥石です。

●The Resin Bond type was deveioped for use in the fitting, wrapping, chamfering of die and machine paris.

※写真は DTL-1000
DTL-1000 in the photo

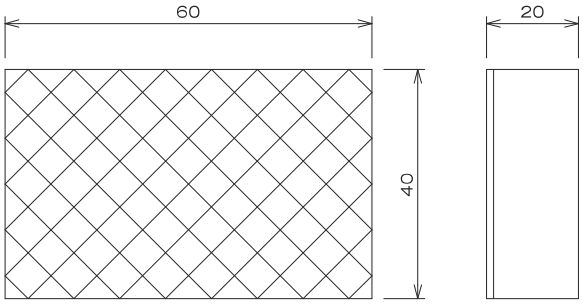

適用材料 Applicable material	超硬・焼入鋼・一般鋼・セラミックス・ガラス・シリコン・フェライト・陶磁器・石材・コンクリート・カーボン・宝石・FRP Carbide/hardening steel/standard steel/ceramics/glass/silicon/ferrite/porcelain/stone/concrete/carbon/gemstones/FRP

注意:本砥石を機械に取り付け、高速での回転、スライド加工目的に使用することはできません。
Note:Not intended for use during attachment of the actual grindstone to the machine ,high speed rotation, or slide processing.
※仕様は予告なく変更になることがありますのでご了承ください。J.A.M.reserve the right to change apecification without any prior notice.

締め付け力
Clamping force

DS20/DS50

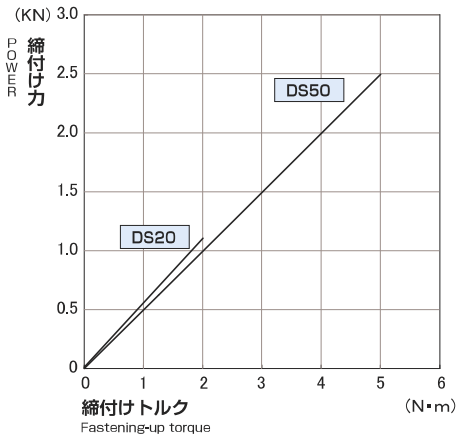

DS80/DS120/DS150

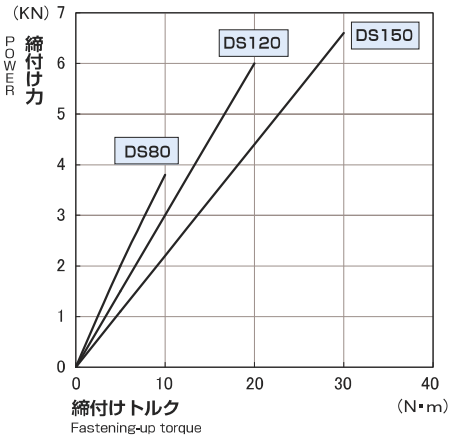

DN30/DN80/DN120/DN150

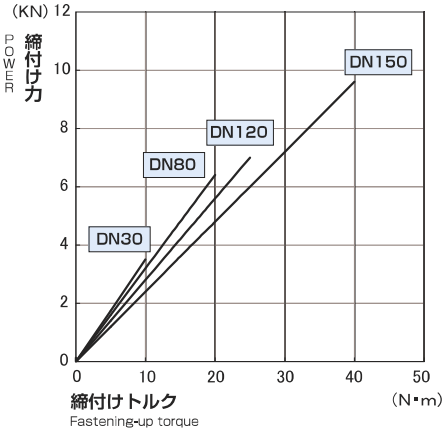

DPS40/DPS60

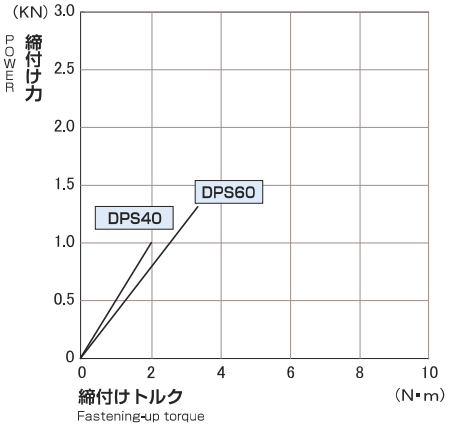

NS25/NS50

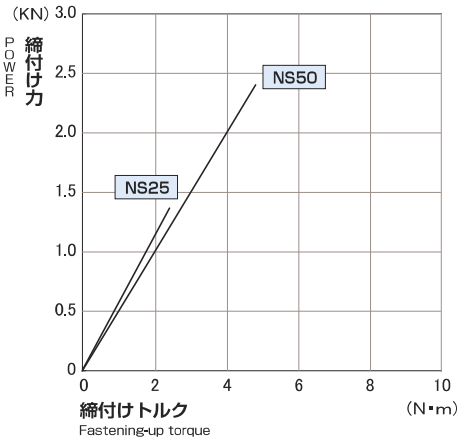

WS80/WS120/NS150/NS200

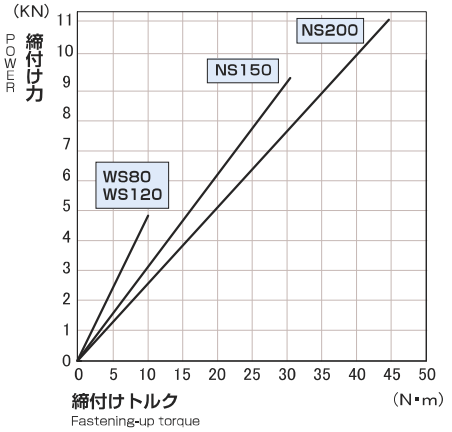

NP30/NP150 WP80/WP120

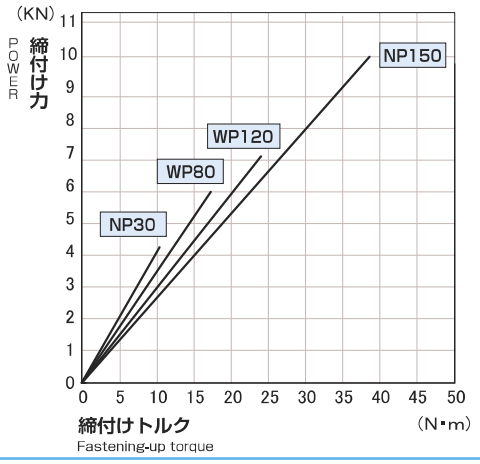

NS80D/NS150D

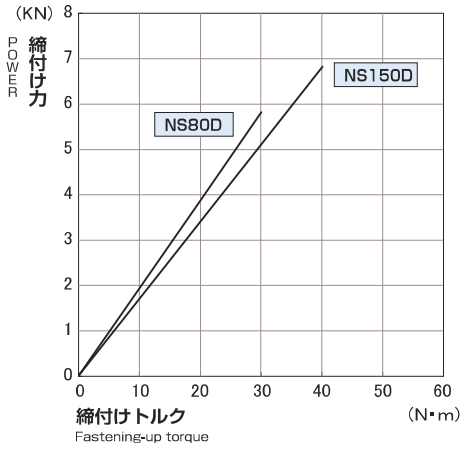

UP120F/UP150F

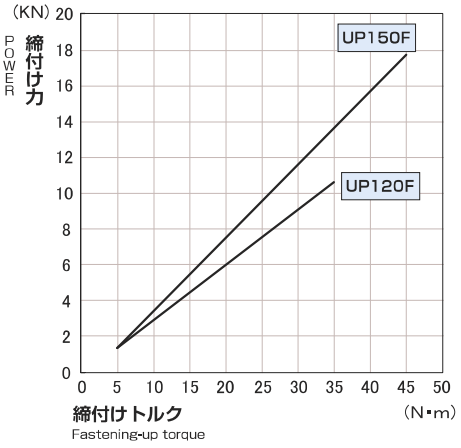

EF150(-2JF/-3JF/-4JF)

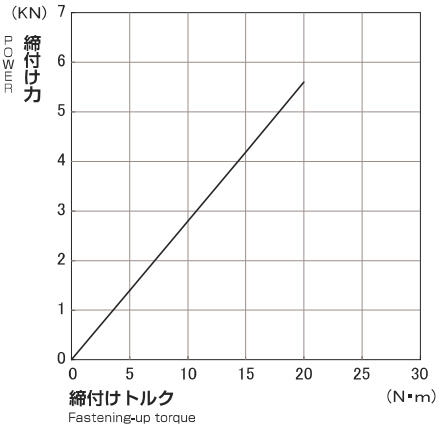

PF280/PF390/PF440/PF600

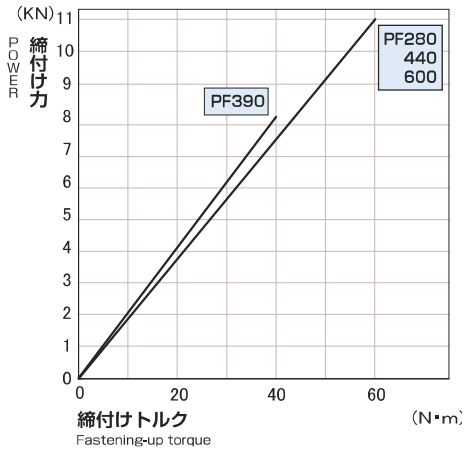

⚠ 注意 attention

①バイスの設置方法やハンドル締め付けの緩急によっては締め付け力特性がグラフと異なる場合があります。予めご了承ください。

②グラフに示す締め付け力の範囲でお使いください。

①Clamping force may be different from chart in case of vise setting or handling.

②Use it in range of clamping force on chart.

日本オートマチックマシン株式会社
JAPAN AUTOMATIC MACHINE CO.,LTD.

本社／〒146-0092　東京都大田区下丸子 3-28-4　☎(03) 3756-1433
Head Office／3-28-4,Shimomaruko,Ohta-ku,Tokyo 146-0092,Japan

大　阪 ST ／〒550-0014　大阪市西区北堀江 2-12-21　☎(06)6533-2651
名古屋 ST ／〒465-0035　名古屋市名東区豊が丘 3009　☎(052)774-8873
横　浜 ST ／〒222-0001　横浜市港北区樽町 3-7-80　☎(045)543-1511
原　町 ST ／〒975-0037　福島県南相馬市原町区北原字木戸脇 18　☎(0244)23-6161
福　岡 ST ／〒812-0004　福岡市博多区榎田 2-2-52　☎(092)471-5241

J.A.M.ホームページ／http://www.jam-net.co.jp

※仕様は予告なく変更になることがありますのでご了承ください。
※J.A.M. reserves the right to change specificatuons without any prior notice.

PRINTED WITH SOYINK
Trademark of American Soybean Association

2012年11月作成